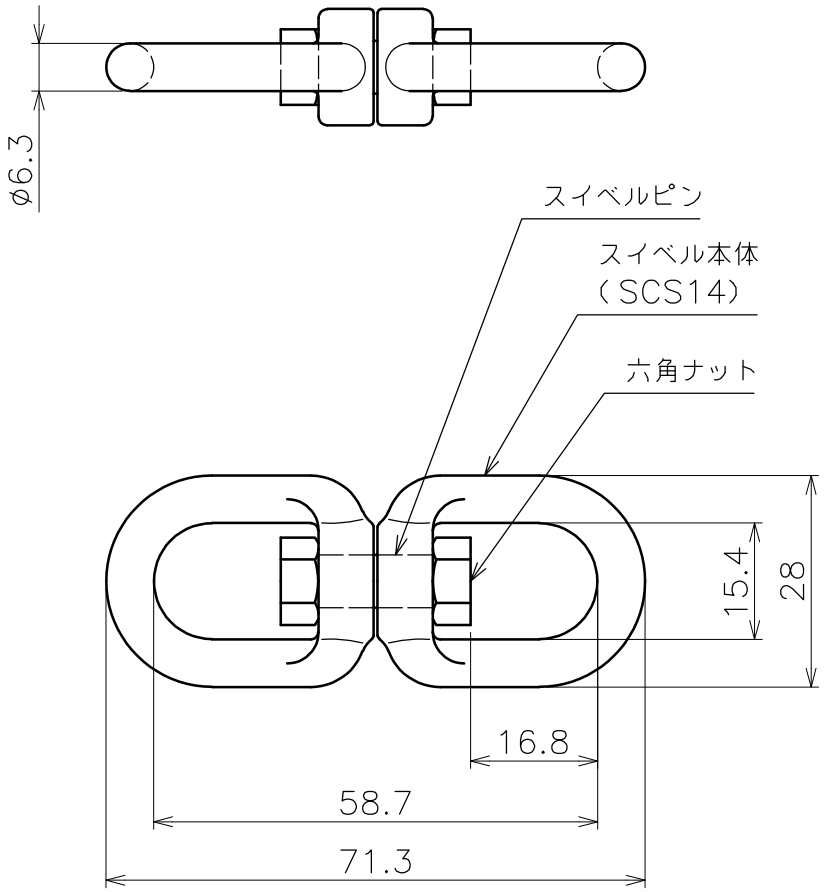

品名	スイベル（316）　製品図	サイズ	6	材質	SUS316
型式	AK2372	図番	2372S	尺度	1：1
作成年月日	’25.10.10	ASANO浅野金属工業株式会社			