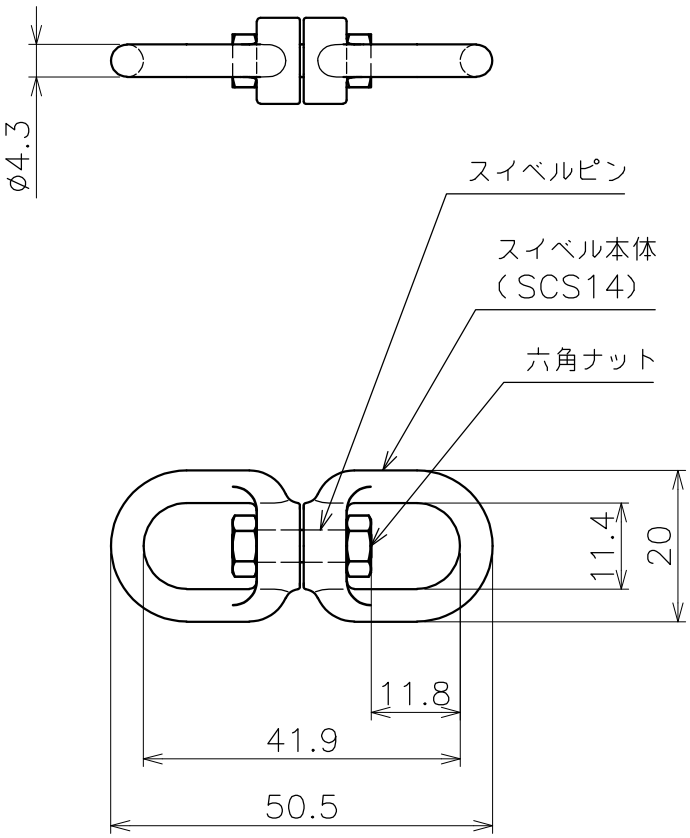

品名	スイベル（316）　製品図	サイズ	4	材質	SUS316
型式	AK2370	図番	2370S	尺度	1：1
作成年月日	’25.10.10	ASANO 浅野金属工業株式会社			