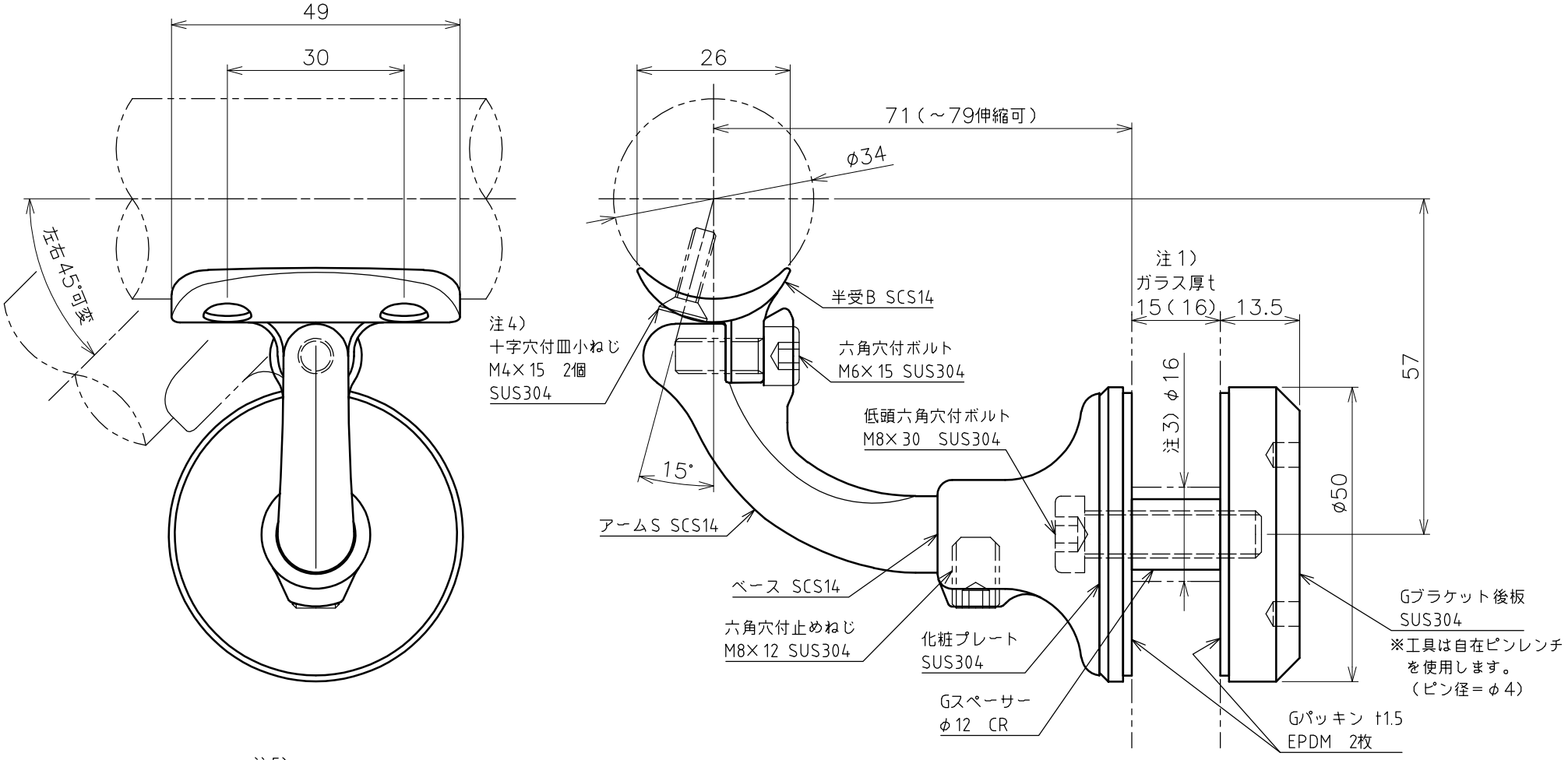

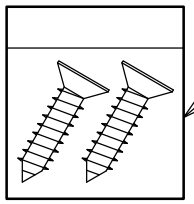

注5）
十字穴付皿タッピンねじ
φ4.1×16 2個 SUS304

注1）本品は、ガラスの厚みt15（16）用です。
注2）本品は、強化ガラスに使用可能です。
注3）手摺の位置ずれを調整できるようにガラスの
穴径は、φ16mm以上開けてください。
注4）ステンレス手摺の場合、M4タップ加工が必要です。
注5）木製手摺の場合に使用してください。

品名	自在L型半受Gブラケット 製品図		サイズ	φ34	表面	ヘアライン	
型式	AK40435H−15	図番	40435H−15S		尺度	1：1	
作成年月日	'20.12.25	ASANO浅野金属工業株式会社					