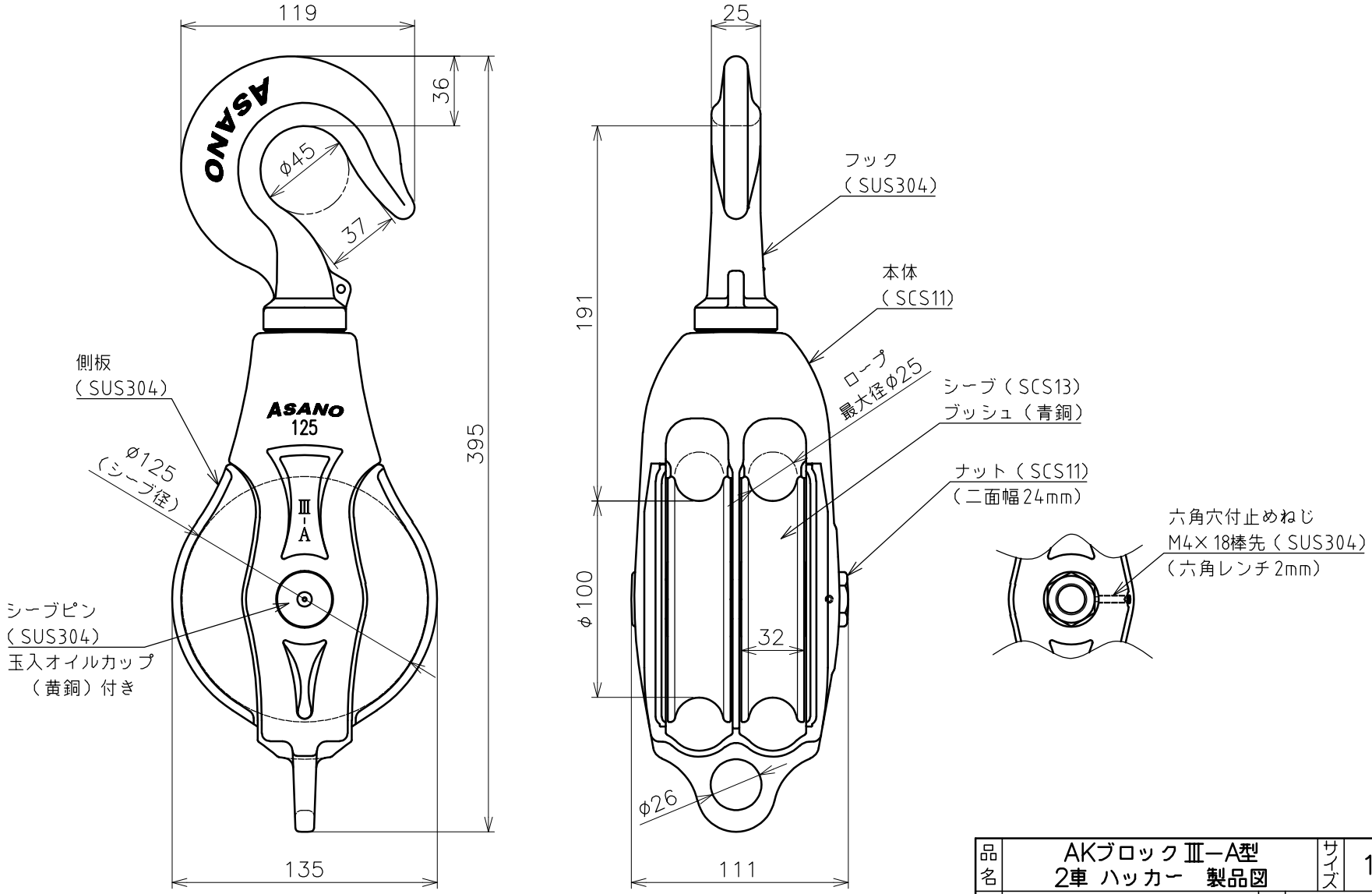

品名	AKブロック Ⅲ−A型 2車 ハッカー 製品図	サイズ	125	材質	ステンレス
型式	AK10158	図番	10158S	尺度	1：3
作成年月日 '24.10.15	ASANO浅野金属工業株式会社				