番号 No.	品　名 NAME OF PARTS	材　質 MATERIAL	個数 Q'TY	備　考 REMARKS
1	鉄棒継手H－AⅡ型	SCS14	4	
2	鉄棒継手H－CⅡ型	SCS14	2	
3	鉄棒継手H－DⅡ型	SCS14	2	
4	鉄棒シャフト	SUS304	3	φ28×L1739

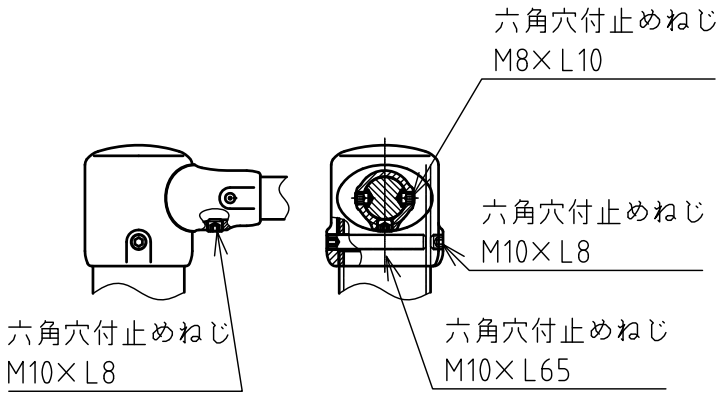

① 鉄棒継手H－AⅡ型部詳細図（S=1:5）

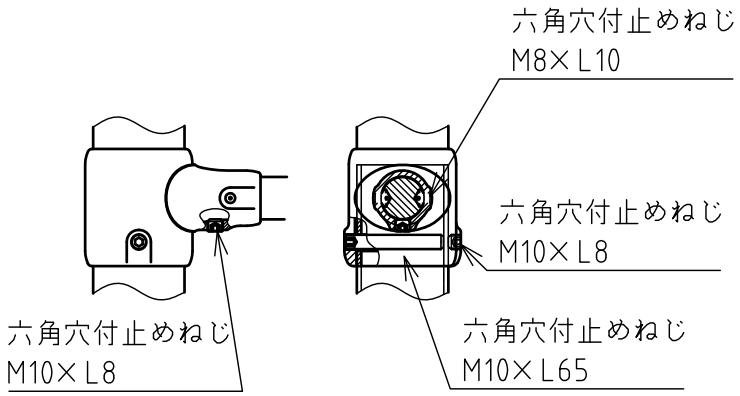

② 鉄棒継手H－CⅡ型部詳細図（S=1:5）

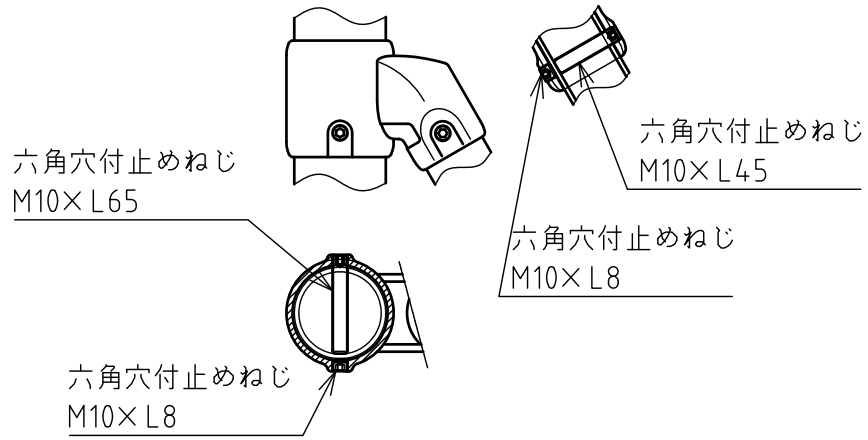

③ 鉄棒継手H－DⅡ型部詳細図（S=1:5）

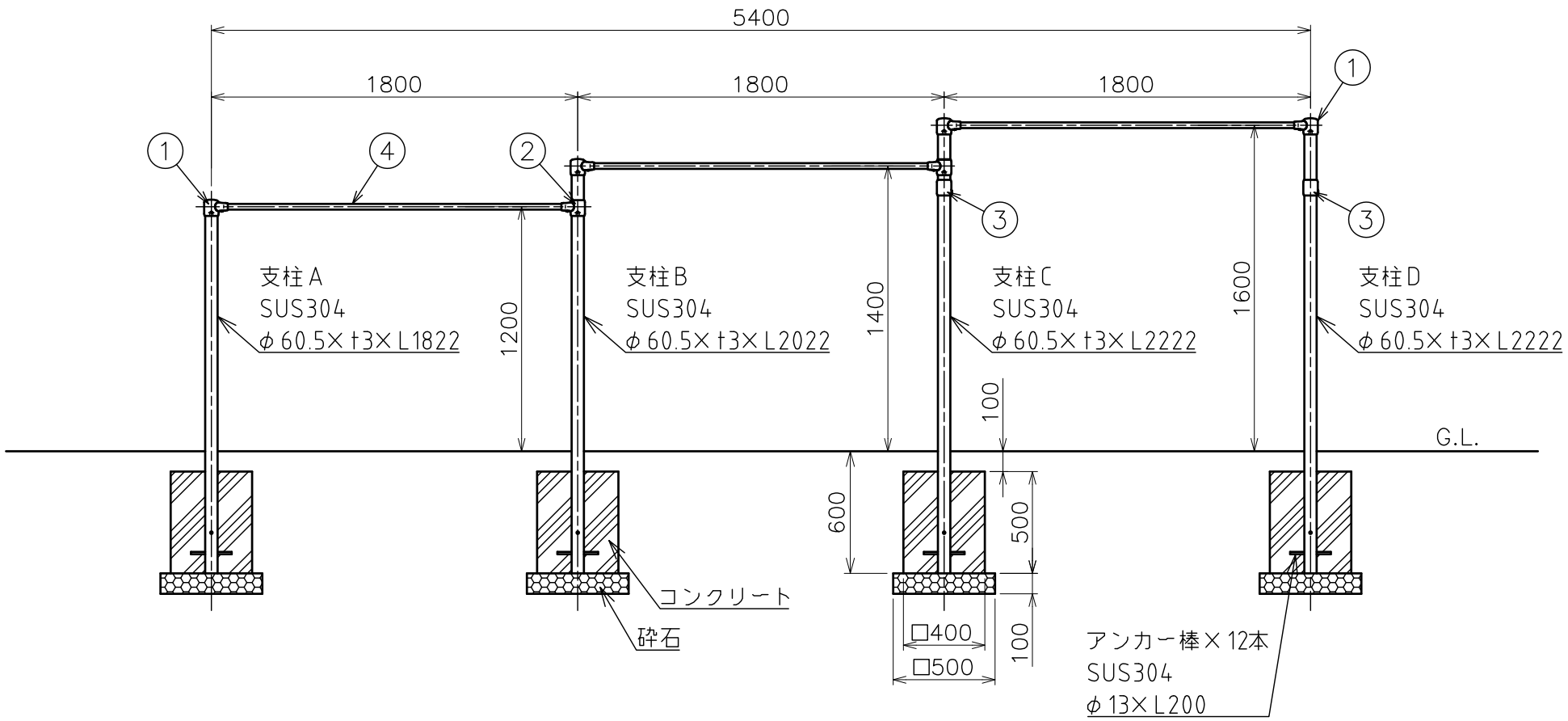

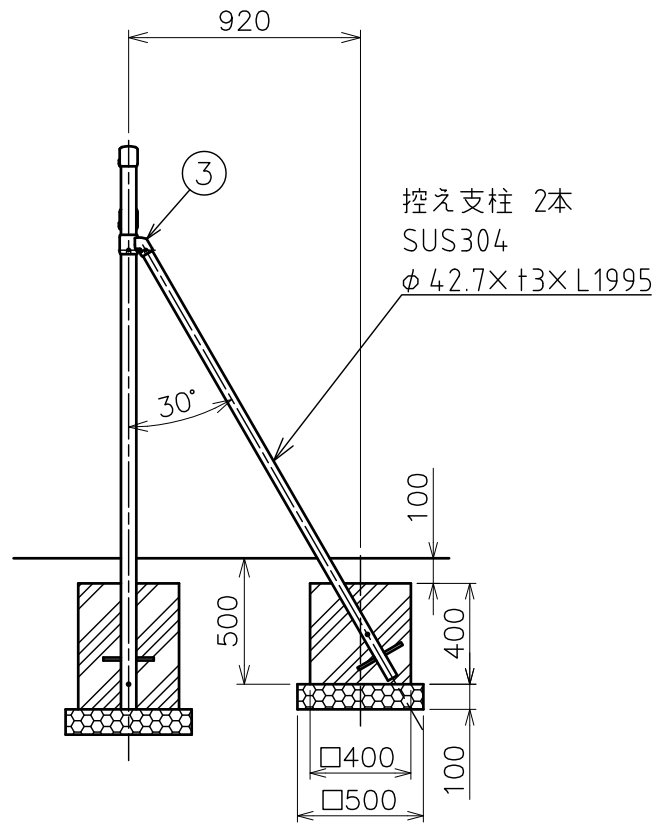

品名	3連中鉄棒（H－Ⅱ型）製品図			材質	ステンレス製
型式	AK23510	図番	23510S	尺度	1：30
作成年月日 '11.09.30	ASANO 浅野金属工業株式会社				