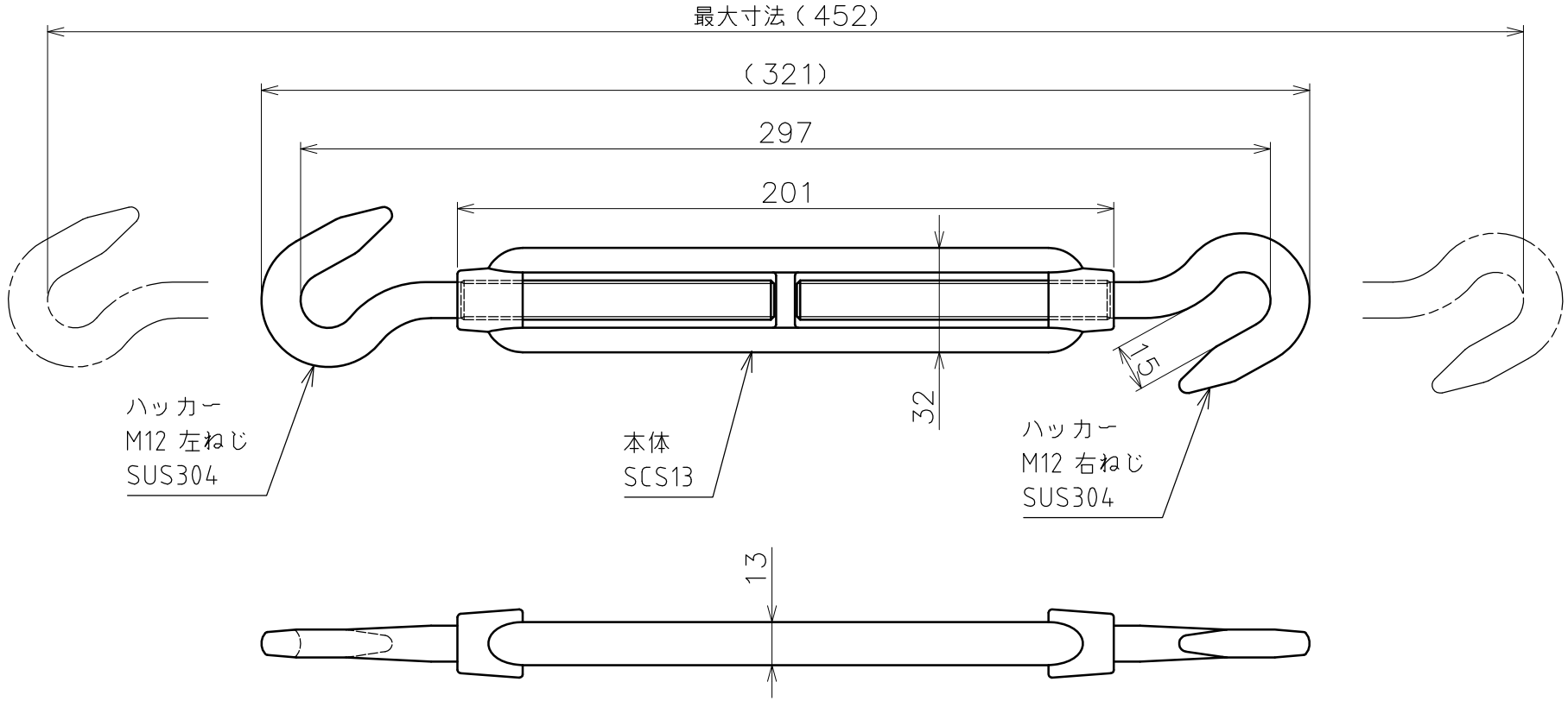

品名	ターンバックルハッカー（ミリねじ） 製品図	サイズ	12	材質	SUS304
型式	AK13305	図番	13305S	尺度	1：2
作成年月日 '15.06.25	ASANO 浅野金属工業株式会社				