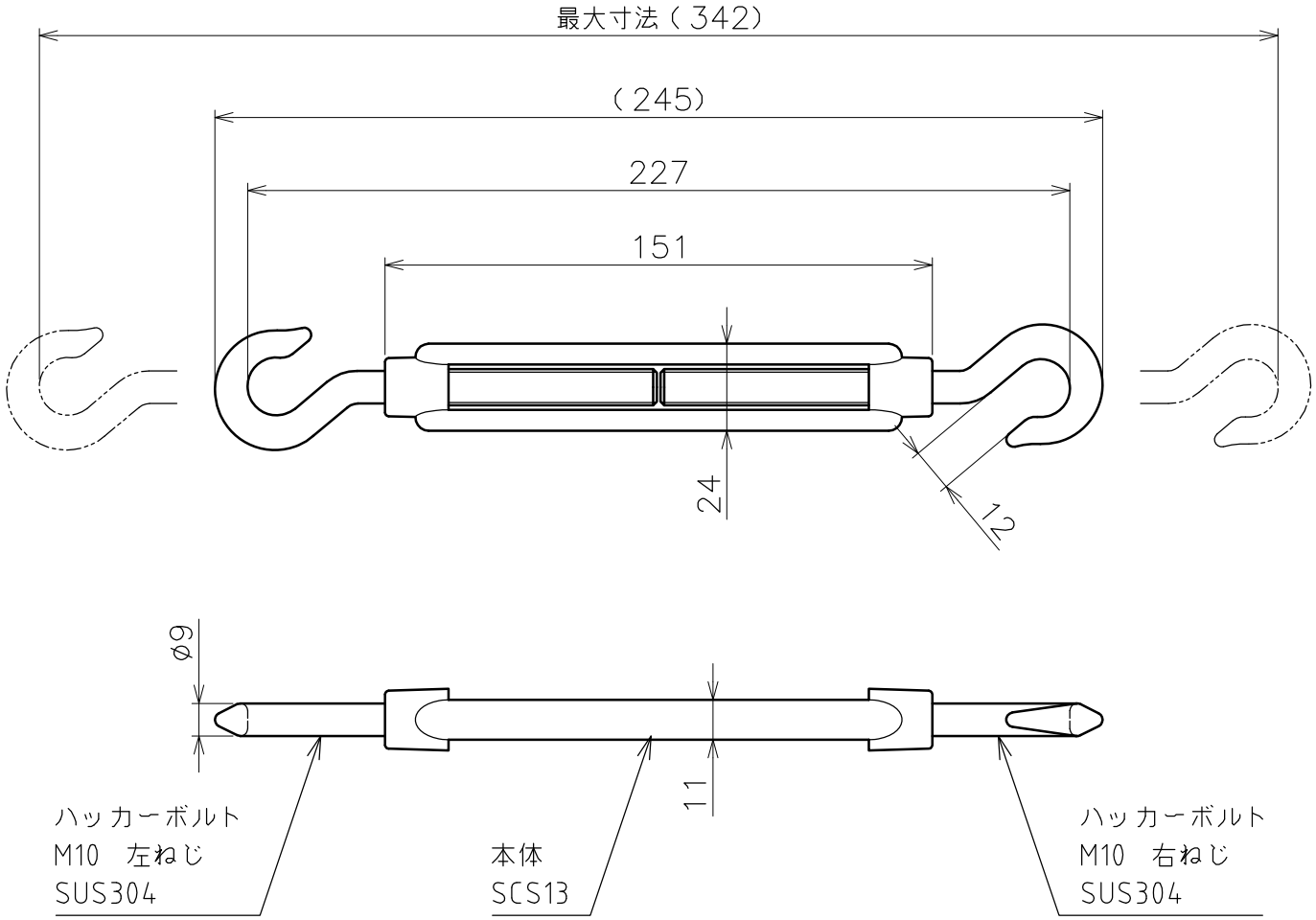

品名	ターンバックル ハッカー（ミリねじ）	サイズ	10	材質	SUS304
型式	AK13304	図番	13304S	尺度	1：2
作成年月日 '16.03.09	ASANO 浅野金属工業株式会社				