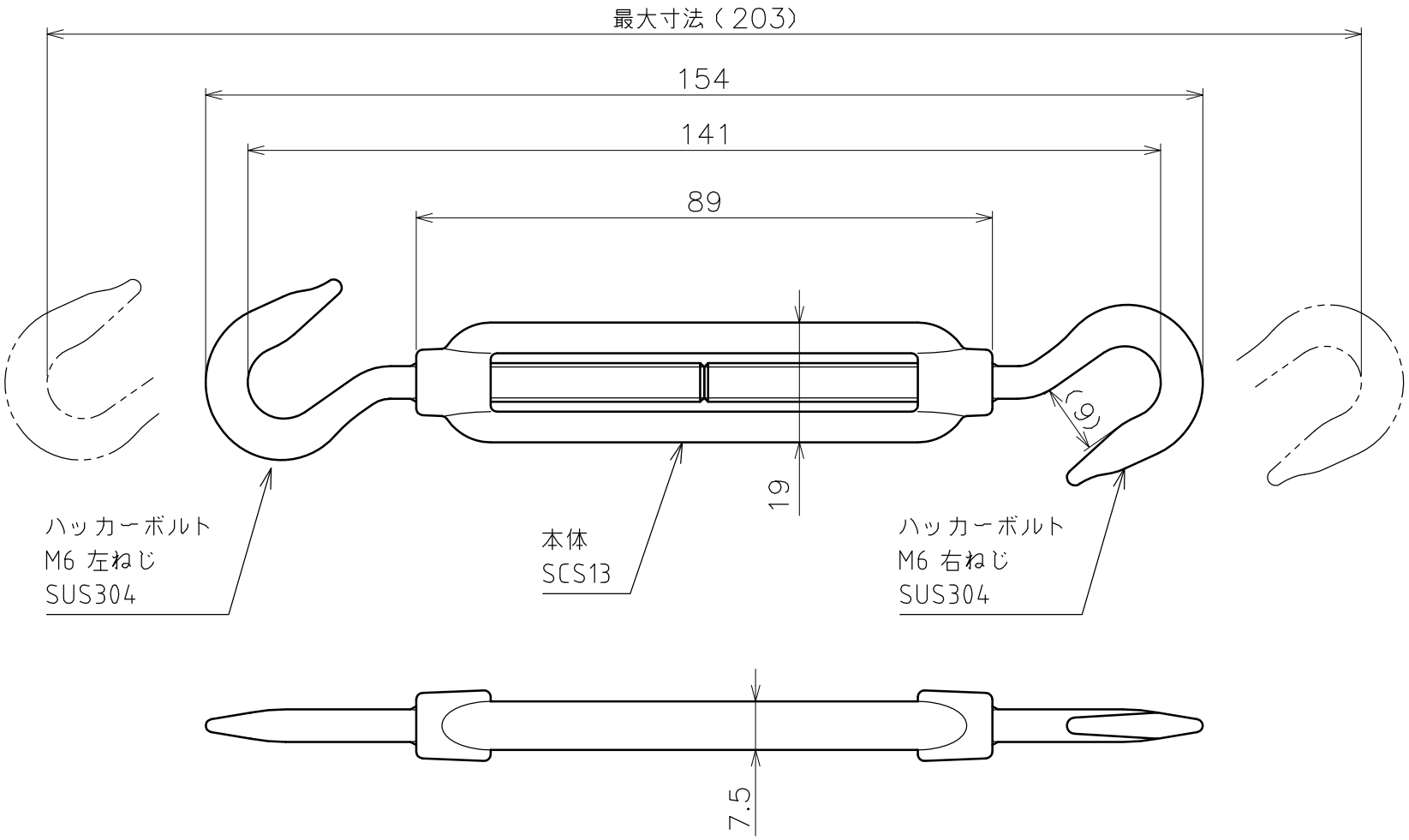

品名	ターンバックル ハッカー（ミリねじ）	サイズ	6	材質	SUS304
型式	AK13302	図番	13302S	尺度	1：1
作成年月日 '18.08.09	ASANO 浅野金属工業株式会社				