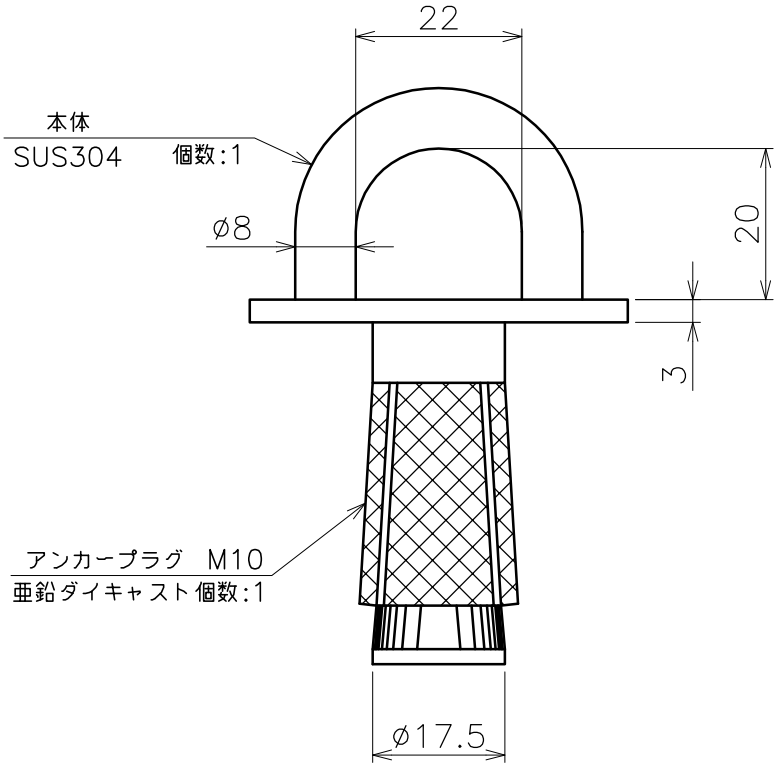

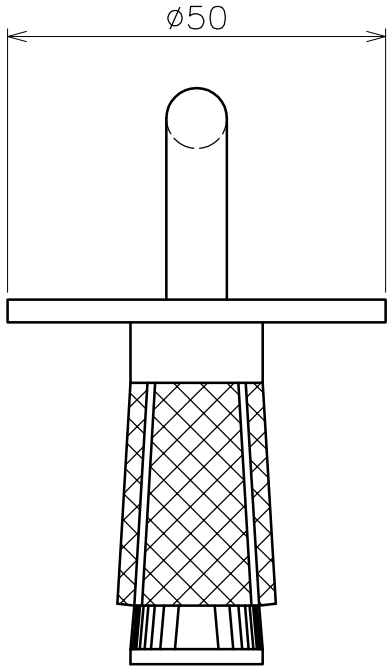

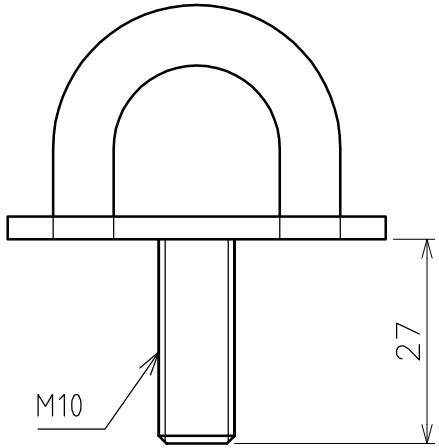

本体

品名	ねじ込みラウンドアイ 製品図	サイズ	8	材質	
型式	AK3017	図番	3017S	尺度	1:1
作成年月日 '09.04.01	ASANO 浅野金属工業株式会社				