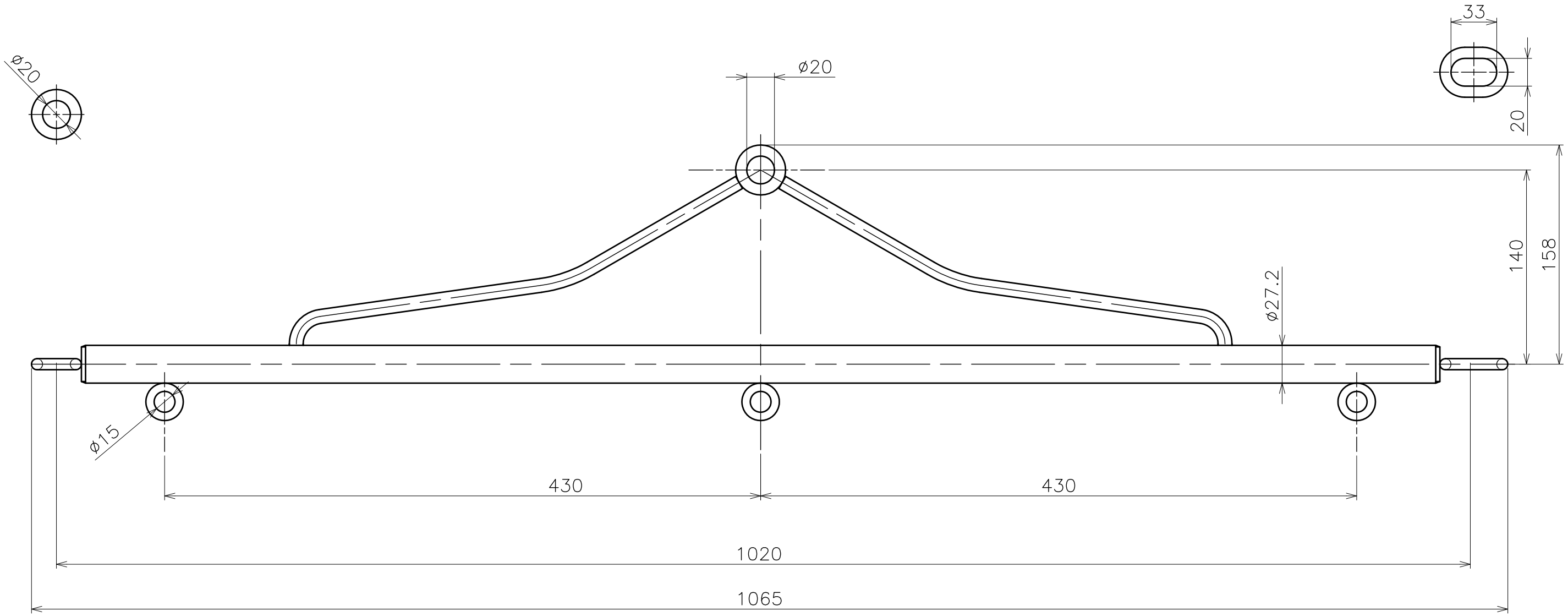

品名	懸垂バー ユニット 製品図	サイズ	900	材質	SUS304
型式	AK48002U1	図番	48002U1S	尺度	1:3
作成年月日 '10.01.12	ASANO 浅野金属工業株式会社				