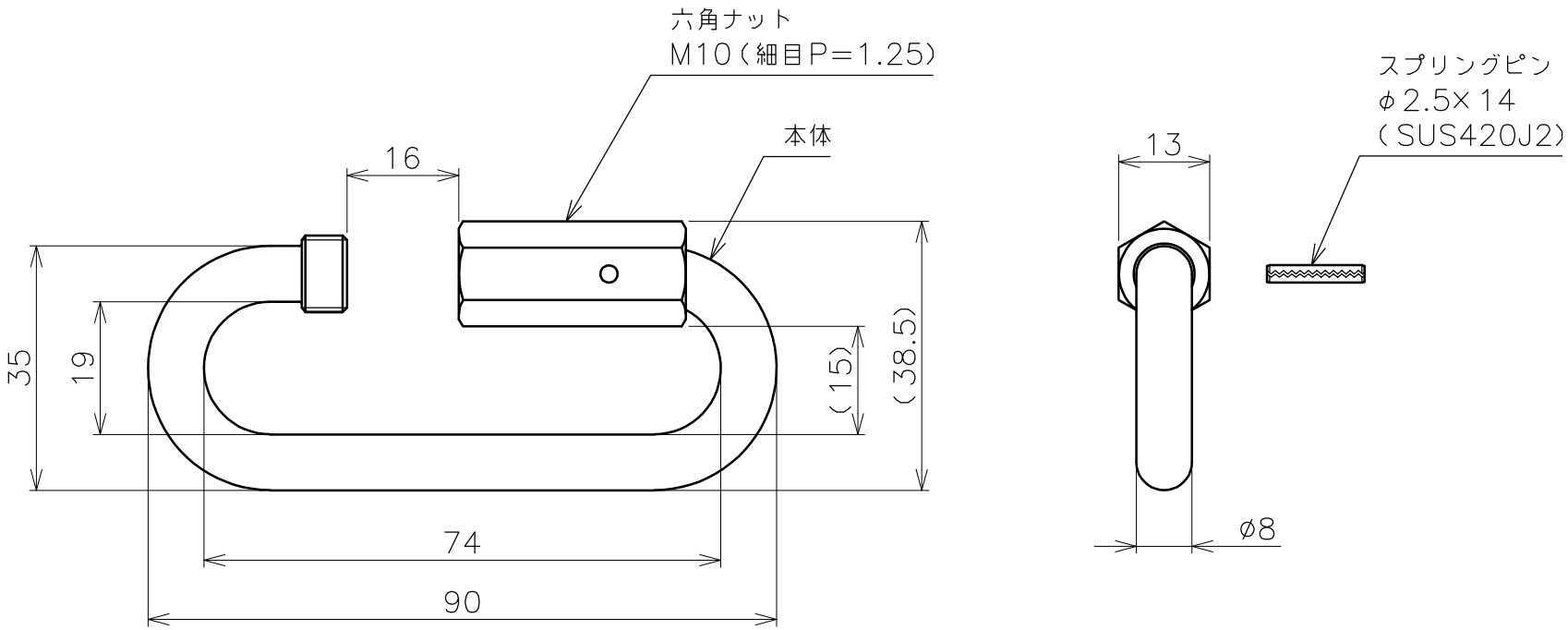

品名	口広リングキャッチ（ピン付） 製品図	サイズ	8	材質	SUS304
型式	AK12375	図番	12375S	尺度	1：1
作成年月日 '26.02.04	ASANO 浅野金属工業株式会社				