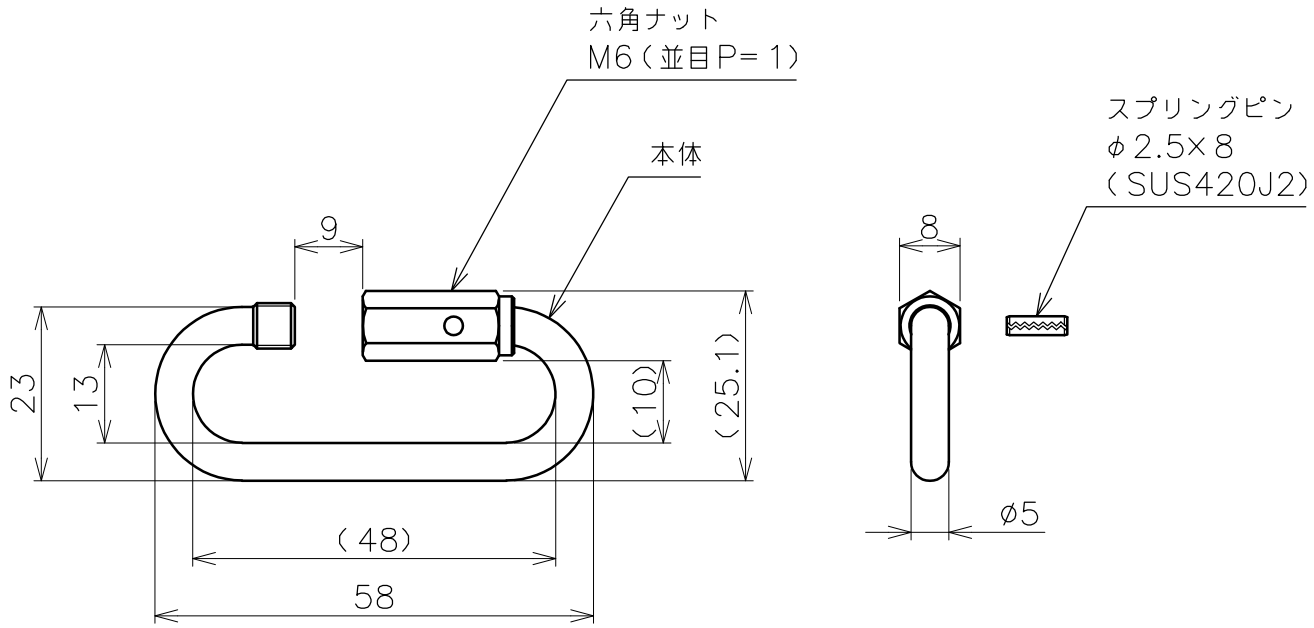


| | | | | | |
|---|---|---|---|---|---|
| 品名 | 口広リングキャッチ（ピン付） 製品図 | サイズ | 5 | 材質 | SUS304 |
| 型式 | AK12372 | 図番 | 12372S | 尺度 | 1：1 |
| 作成年月日 '26.02.04 | ASANO 浅野金属工業株式会社 | | | | |