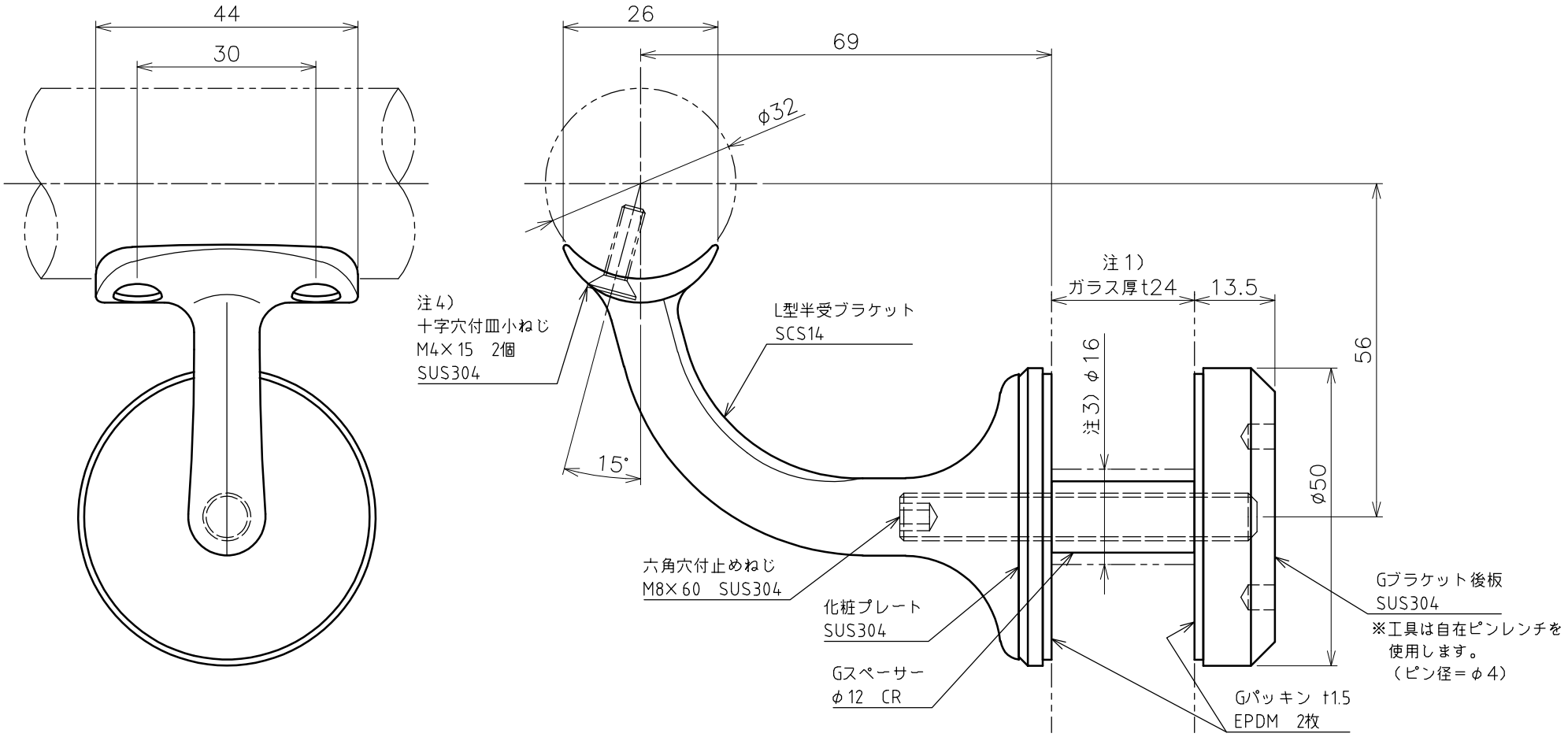

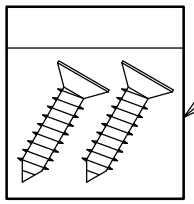

注5）
十字穴付皿タッピンねじ
φ4.1×16　2個　SUS304

注1）本品は、ガラスの厚みt24用です。
注2）本品は、強化ガラスに使用可能です。
注3）手摺の位置ずれを調整できるようにガラスの
　　穴径は、φ16mm以上開けてください。
注4）ステンレス手摺の場合、M4タップ加工が必要です。
注5）木製手摺の場合に使用してください。

品名	L型半受Gブラケット 製品図		サイズ	φ32	表面	鏡面	
型式	AK40430M−24	図番	40430M−24S		尺度	1：1	
作成年月日	'20.12.25	ASANO 浅野金属工業株式会社					