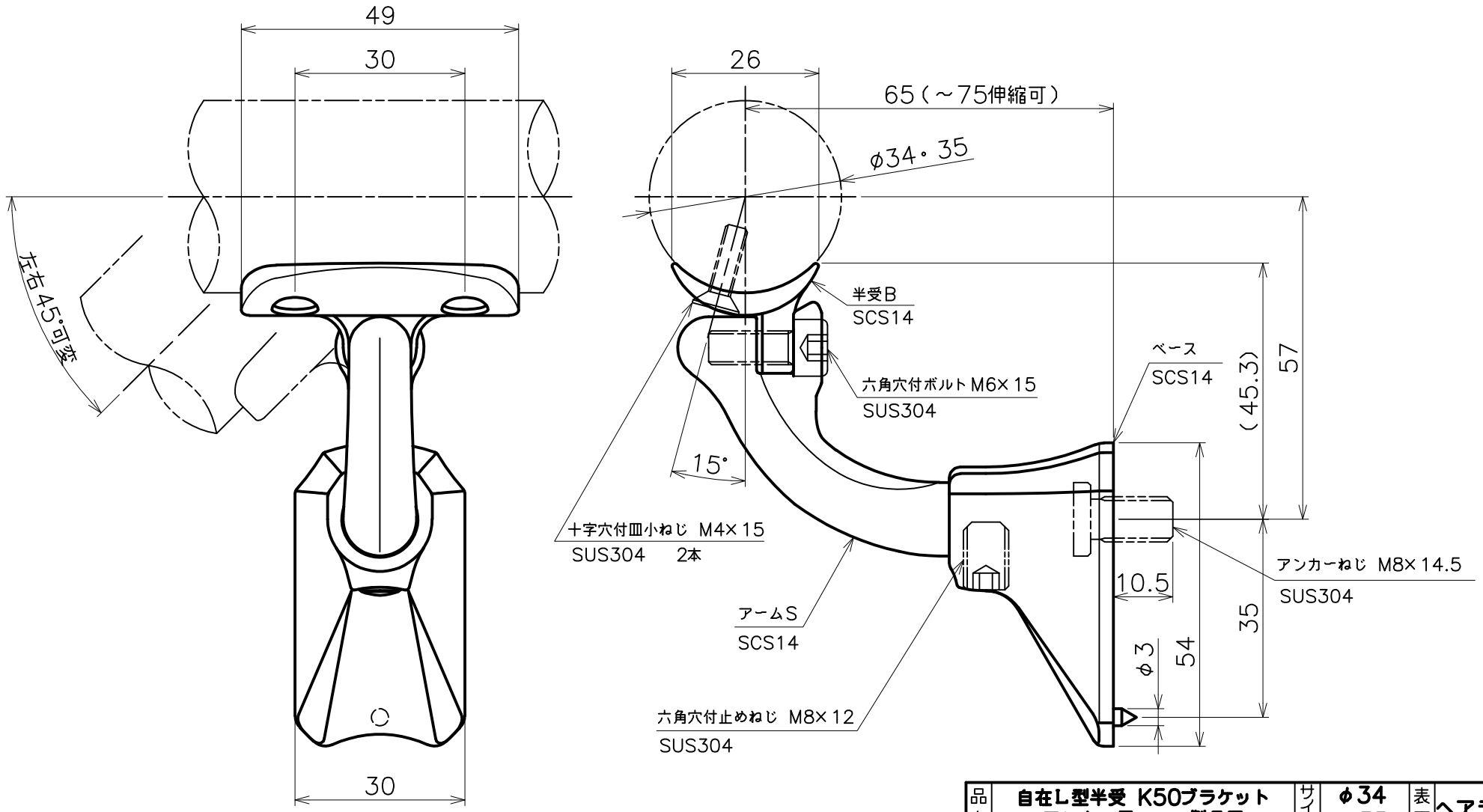

品名	自在L型半受 K50ブラケット アンカー用 製品図	サイズ	φ34 35	表面	ヘアライン
型式	AK40445	図番	40445S	尺度	1:1
作成年月日 '21.12.06	ASANO 浅野金属工業株式会社				