番号	品　名	材　質	個数	備　考
1	AH吊金具	SCS	8	分割タイプ
2	吊金具ピン	SUS304	8	M12
3	振り子金具	SCS14	8	ブッシュ付
4	吊フック	SCS14	8	
5	溶接リング	SUS304	16	8×40
6	グリップチェーン	SUS304	8	φ8×L1722（42コマ）
7	座板金具FJ2	SCS	8	P100
8	座板	EPDM	4	内部芯材ーアルミ
9	AH三つ又金具	SCS	2	
10	AH中間金具	SCS	1	
11	梁（分割）	SUS304	1	φ89.1×t3×L6000
12	支柱（三つ又）	SUS304	4	φ60.5×t3×L3390
13	支柱（中間）	SUS304	2	φ60.5×t3×L3360
14	アンカー棒	SUS304	12	φ13×L200

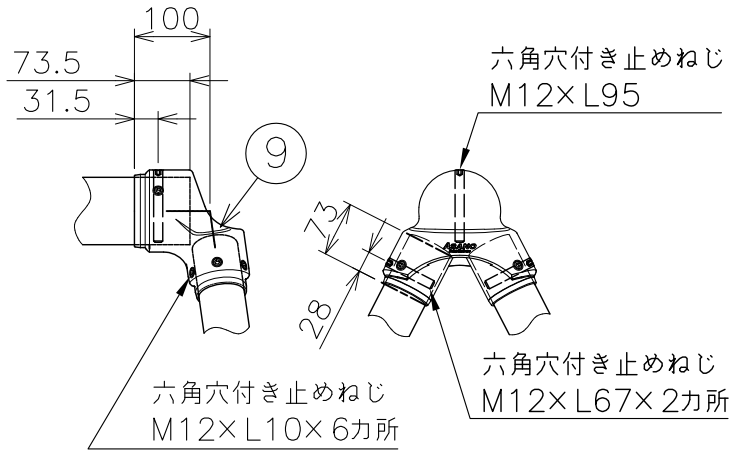

A部詳細（S=1:10）

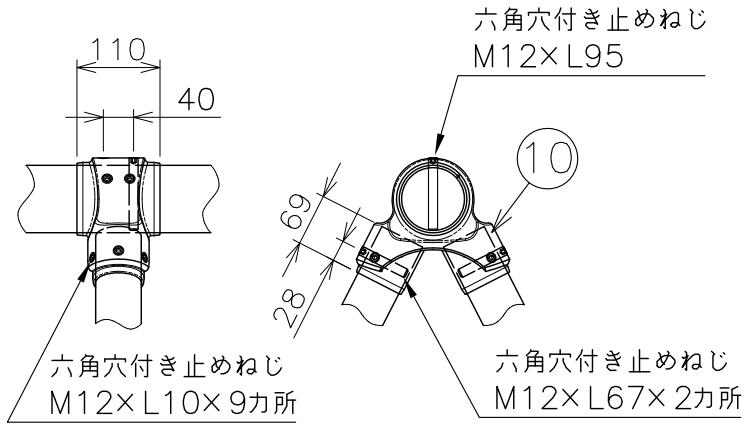

B部詳細（S=1:10）

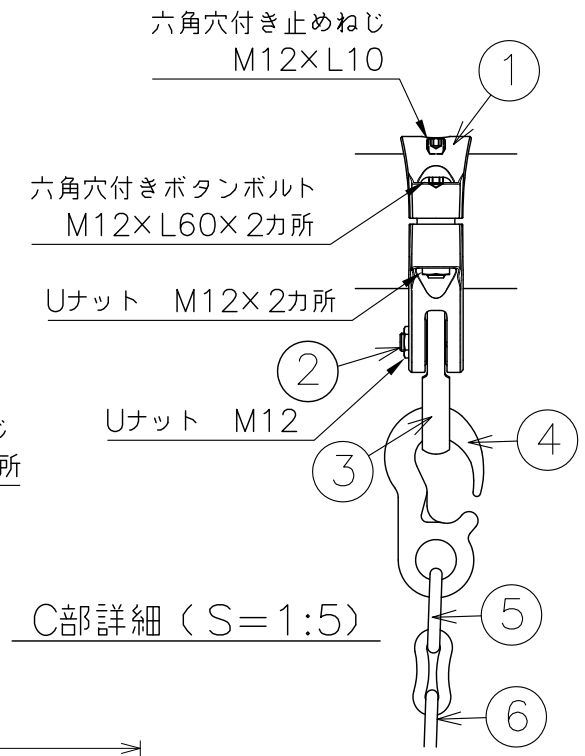

C部詳細（S=1:5）

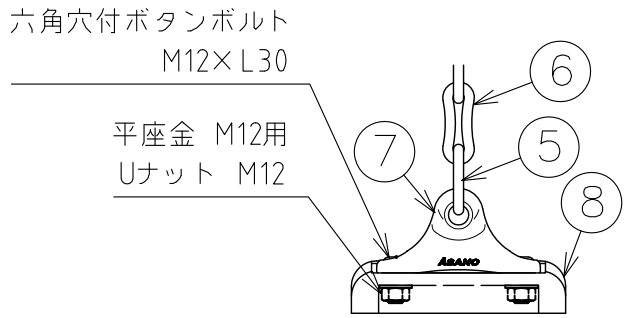

D部詳細（S=1:6）

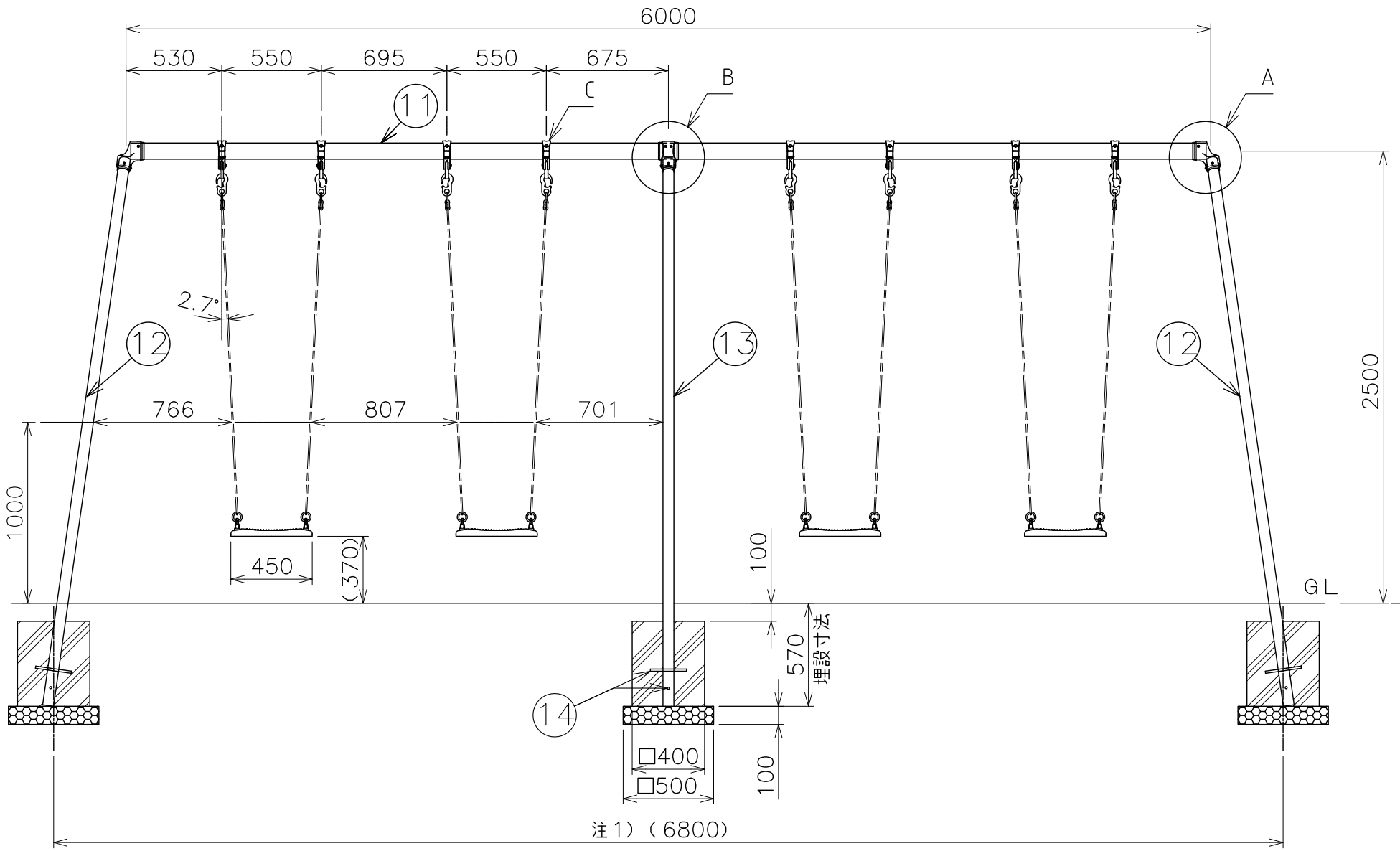

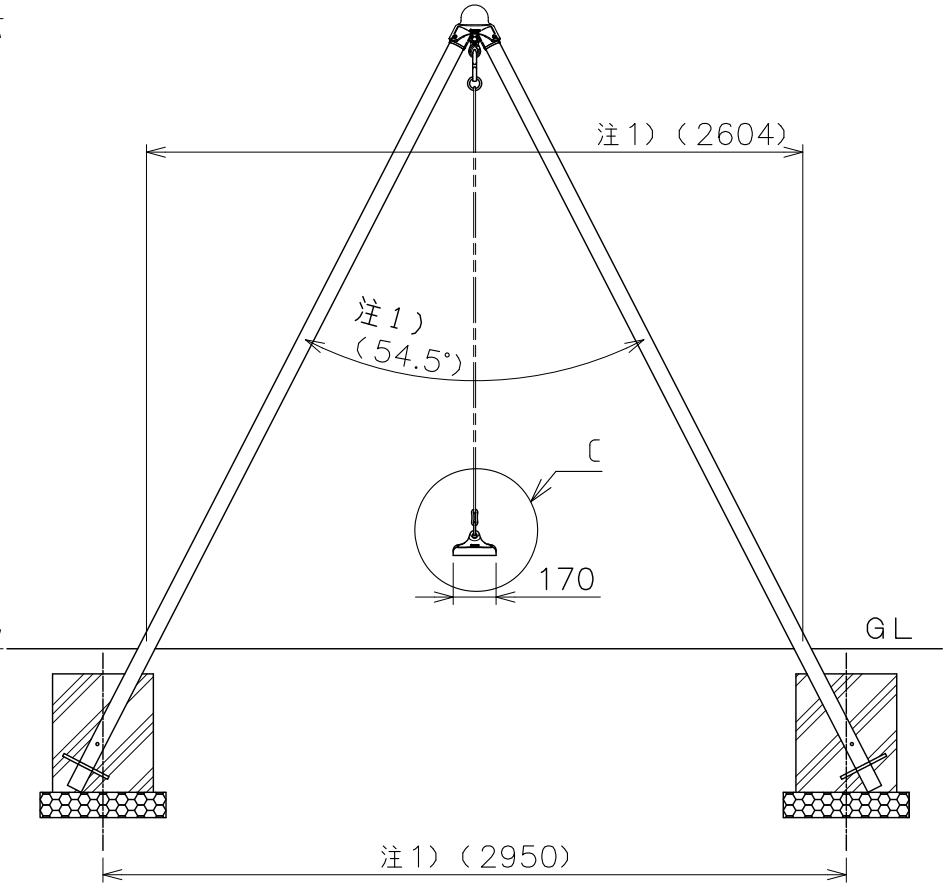

注1）継手はロストワックス製（薄肉）により変形が生じます。
（　）内寸法は参考寸法ですので、現物合わせで施工することをお勧めします。

品名	AH 大型4連ブランコ 製品図	サイズ	φ89.1 ×φ60.5	材質	ステンレス製
型式	AK23567	図番	23567S	尺度	1:30
作成年月日	'16.07.12	ASANO浅野金属工業株式会社			