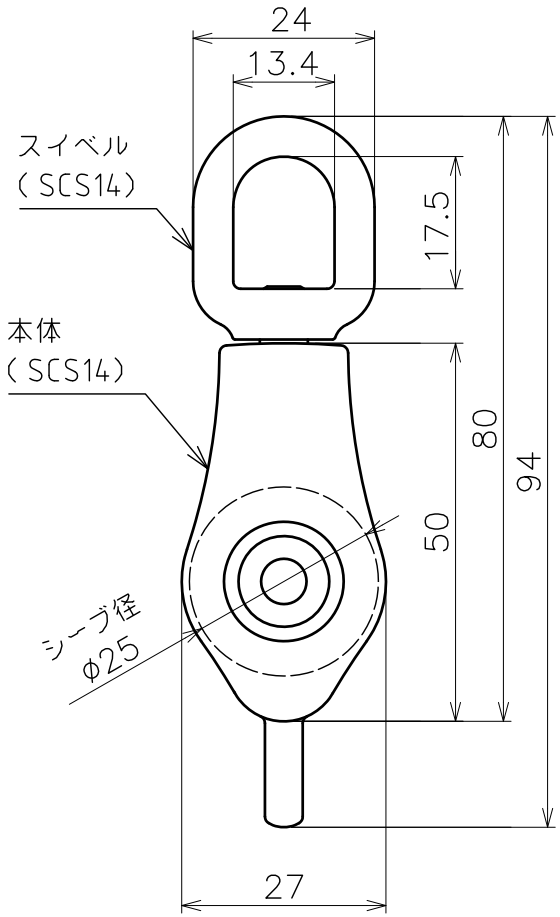

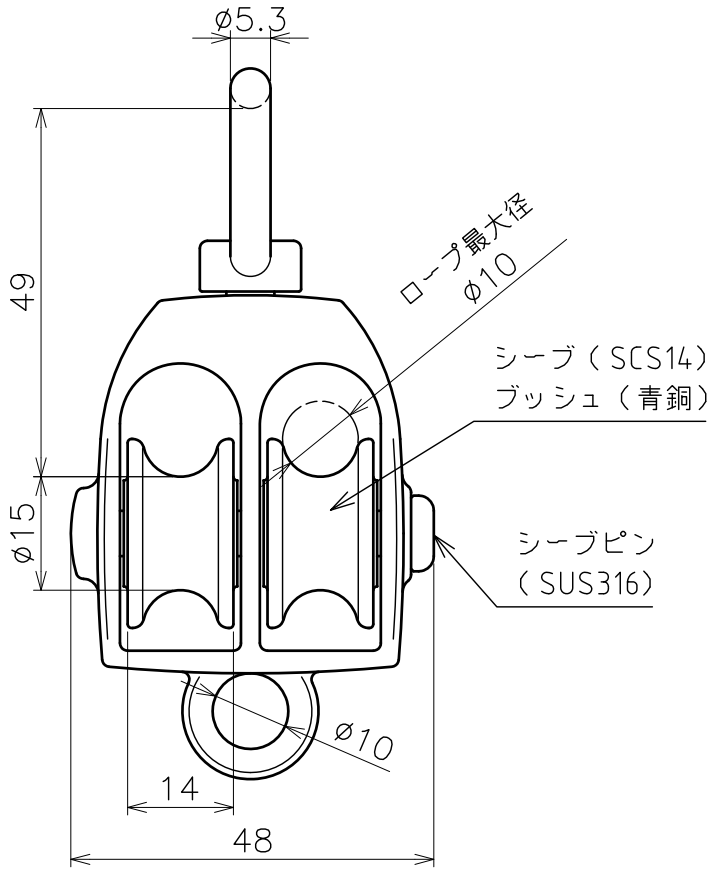

品名	AKブロックS型　製品図	サイズ	25−2車	材質	ステンレス
型式	AK1631	図番	1631S	尺度	1：1
作成年月日 '17.12.13	ASANO 浅野金属工業株式会社				