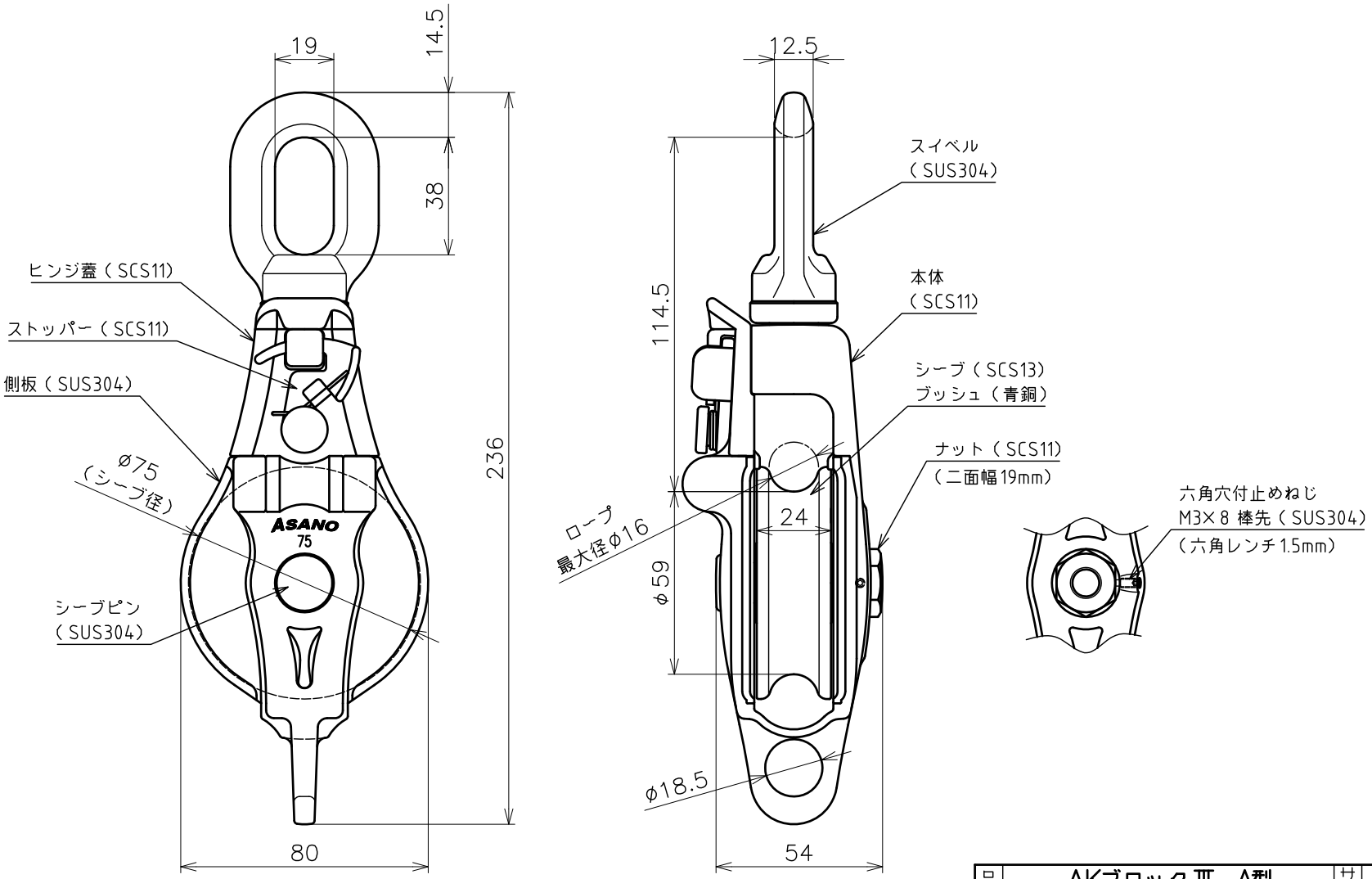

品名	AKブロックⅢ－A型 1車 スナッチオーフ 製品図	サイズ	75	材質	ステンレス
型式	AK10161	図番	10161S	尺度	1：2
作成年月日 '16.09.12	ASANO浅野金属工業株式会社				