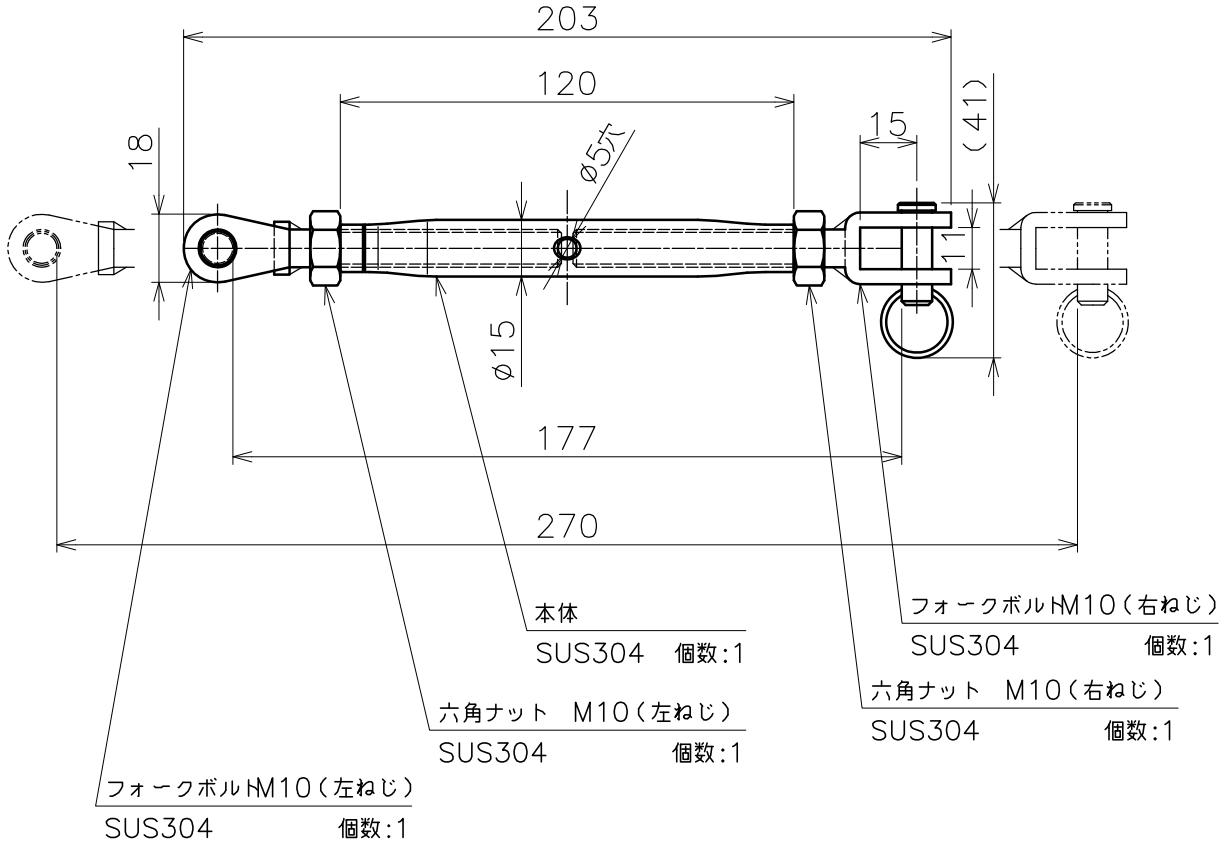

品名	パイプターンバックルS型 フォーク 製品図	サイズ	10	材質	SUS304
型式	AK2572	図番	2572S	尺度	1:2
作成年月日 '09.05.22	ASANO 浅野金属工業株式会社				