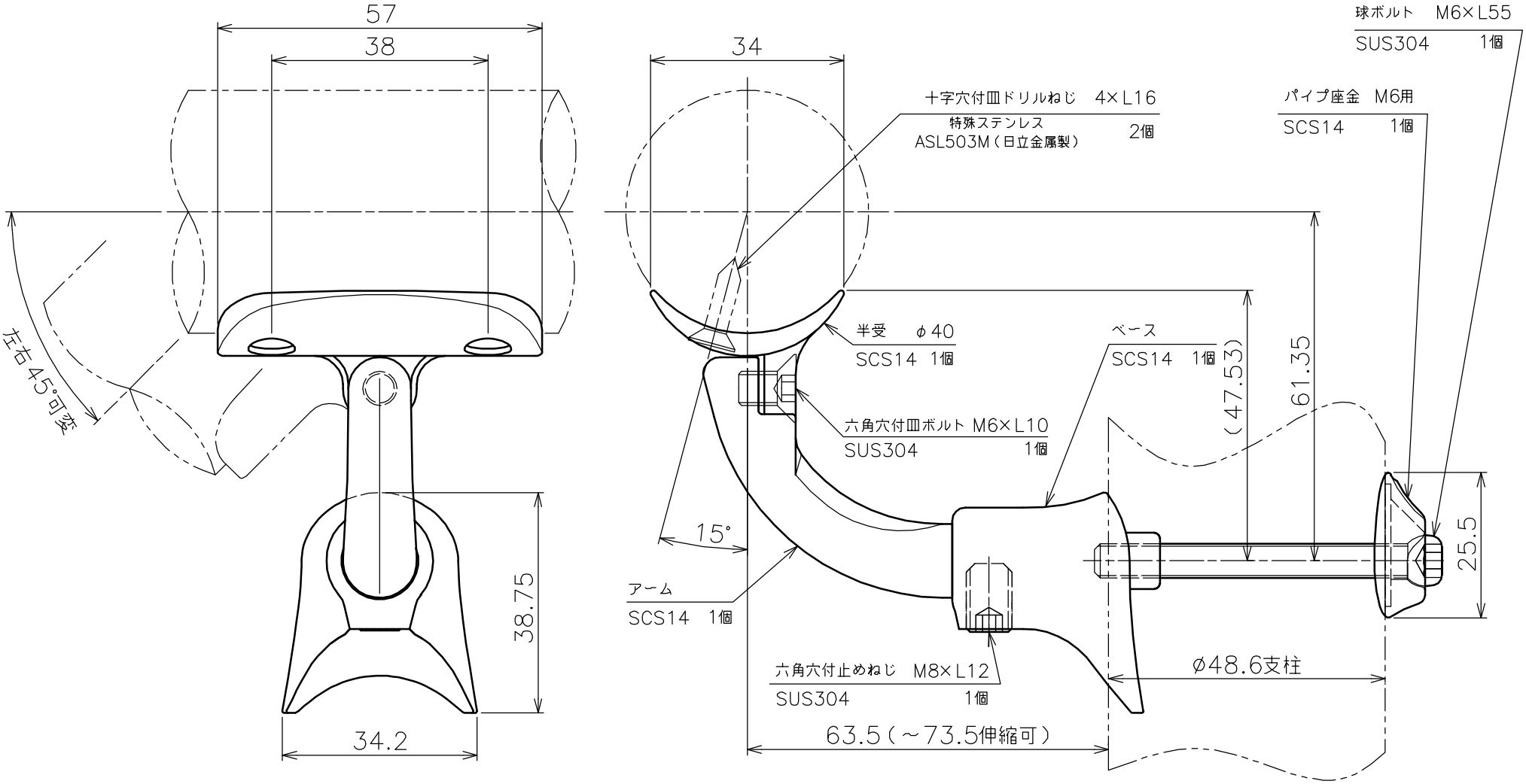


| | | | | | |
|---|---|---|---|---|---|
| 品名 | V400 自在L 型半受<br>Pブラケット 製品図 | サイズ | 支柱φ48.6<br>手摺φ42.7 | 表面 | 鏡面 |
| 型式 | AK41963M | 図番 | 41963MS | 尺度 | 1：1 |
| 作成年月日<br>'08.09.03 | ASANO 浅野金属工業株式会社 | | | | |