番号 No.	品　名 NAME OF PARTS	材　質 MATERIAL	個数 Q'TY	備　考 REMARKS
1	本体	SCS13	1	
2	チップ	SUS303	1	
3	固定ナット	SUS303	1	
4	水量調節コック	SUS304	1	
5	スプリングピン	SUS304	1	φ2×L5
6	Oリング	NBR	2	P7
7	シール材	テフロン	1	

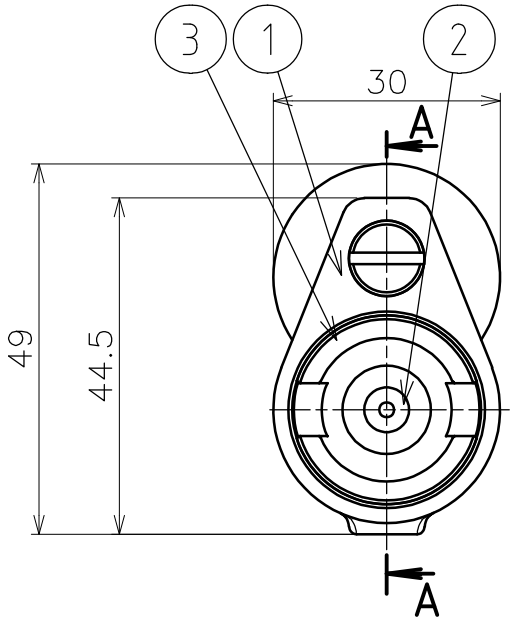

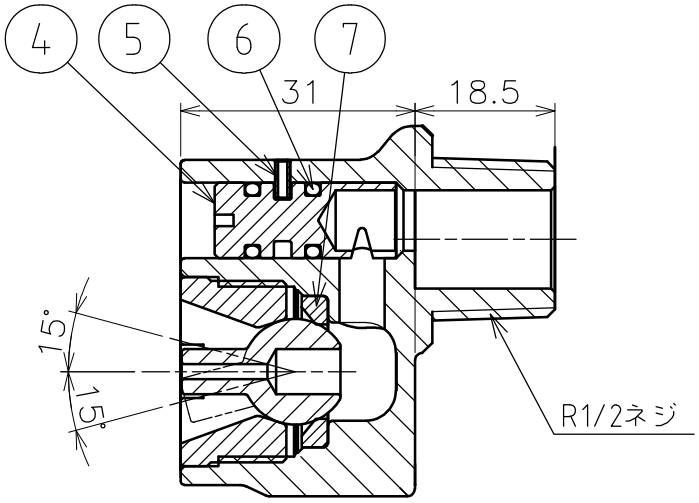

A-A断面

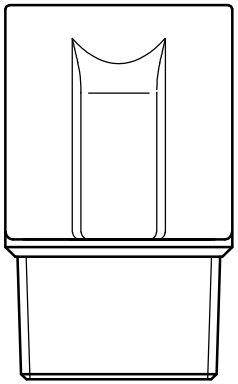

型式	WFC−1−横型　φ2×1穴	日付	
	標　準　仕　様		特別仕様
散水穴径	φ2		
散水穴数	1穴		
散水角度	左右上下円形に15°の調整可能		
接続口径	R1/2		φ16(OST16)
品名	露出埋込兼用ノズル	図番 WFC1Y−2−F	尺度 1：1
作成年月日 '07.12.17	ASANO浅野金属工業株式会社		