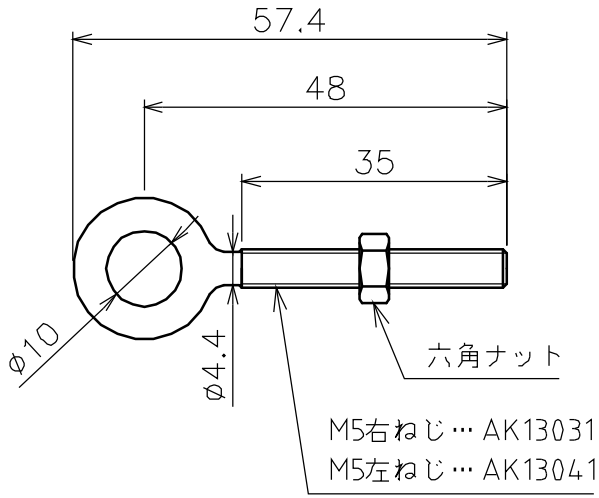

品名	オーフボルト　製品図	サイズ	M5	材質	SUS316
型式	AK13031…右ねじ AK13041…左ねじ	図番	13031S	尺度	1：1
作成年月日 '09.03.25	ASANO 浅野金属工業株式会社				