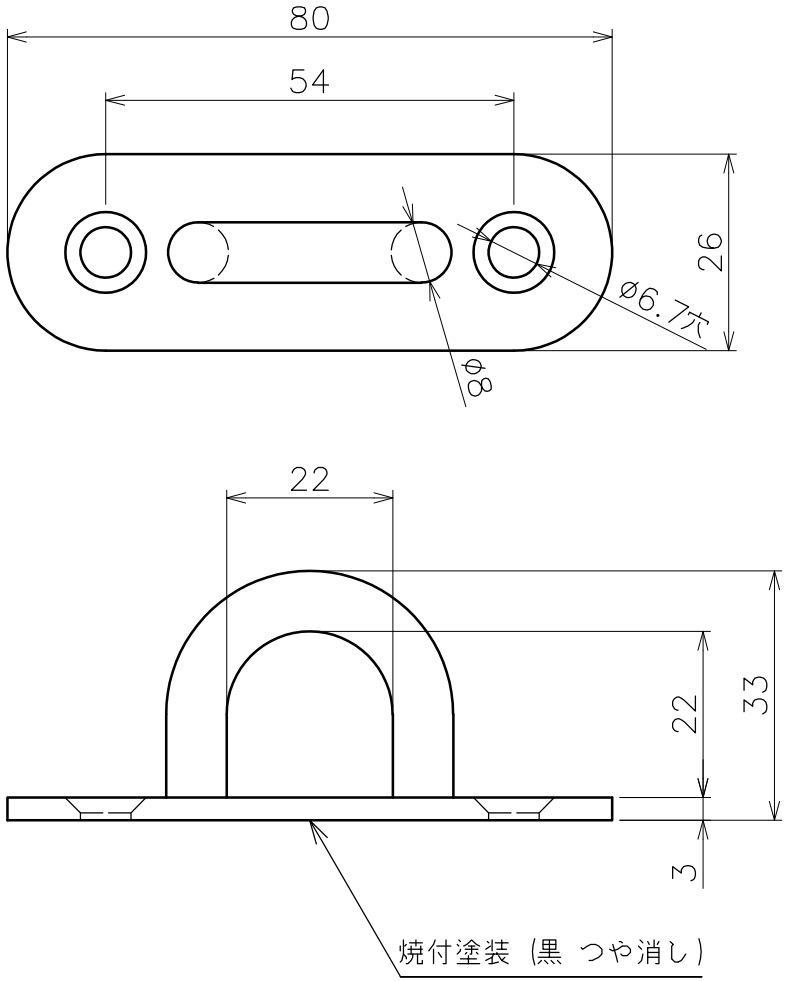

品名	パッドアイ　製品図	サイズ	8	材質	SUS304
型式	AK16112	図番	16112S	尺度	1：1
作成年月日	'23.01.11	ASANO 浅野金属工業株式会社			