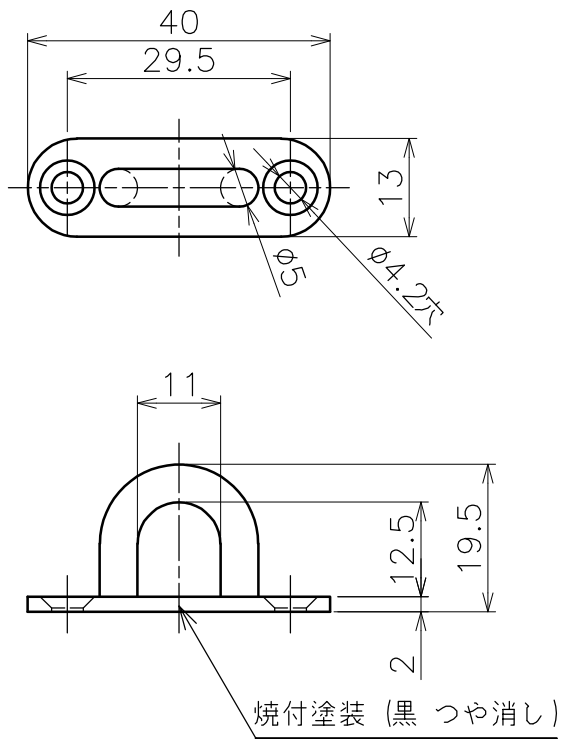

品名	パッドアイ　製品図	サイズ	5	材質	SUS304
型式	AK16110	図番	16110S	尺度	1：1
作成年月日 '21.05.13	ASANO 浅野金属工業株式会社				