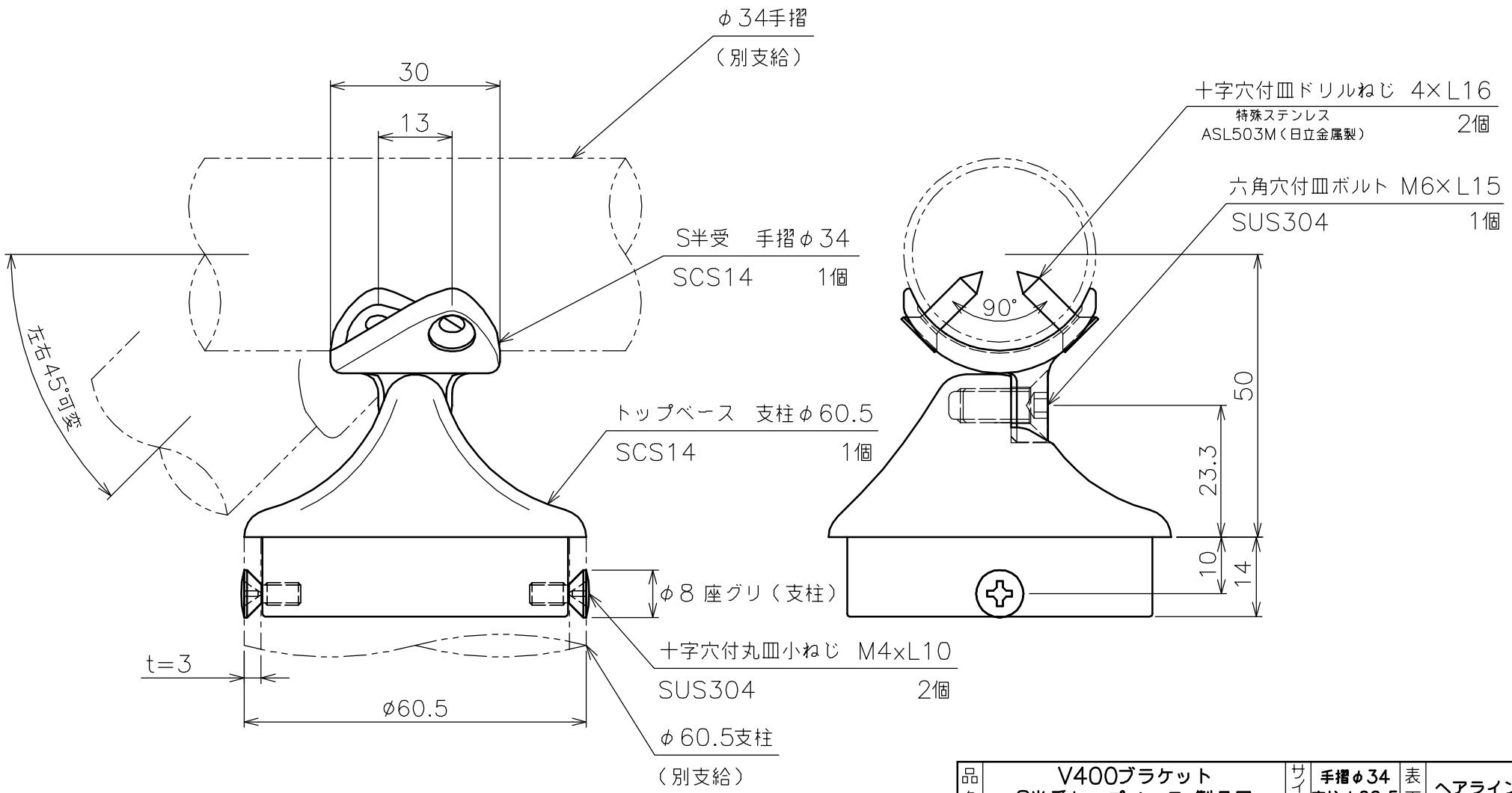

品名	V400ブラケット S半受トップベース 製品図	サイズ	手摺φ34 支柱φ60.5	表面	ヘアライン
型式	AK41915H	図番	41915HS	尺度	1：1
作成年月日 '08.08.28	ASANO 浅野金属工業株式会社				