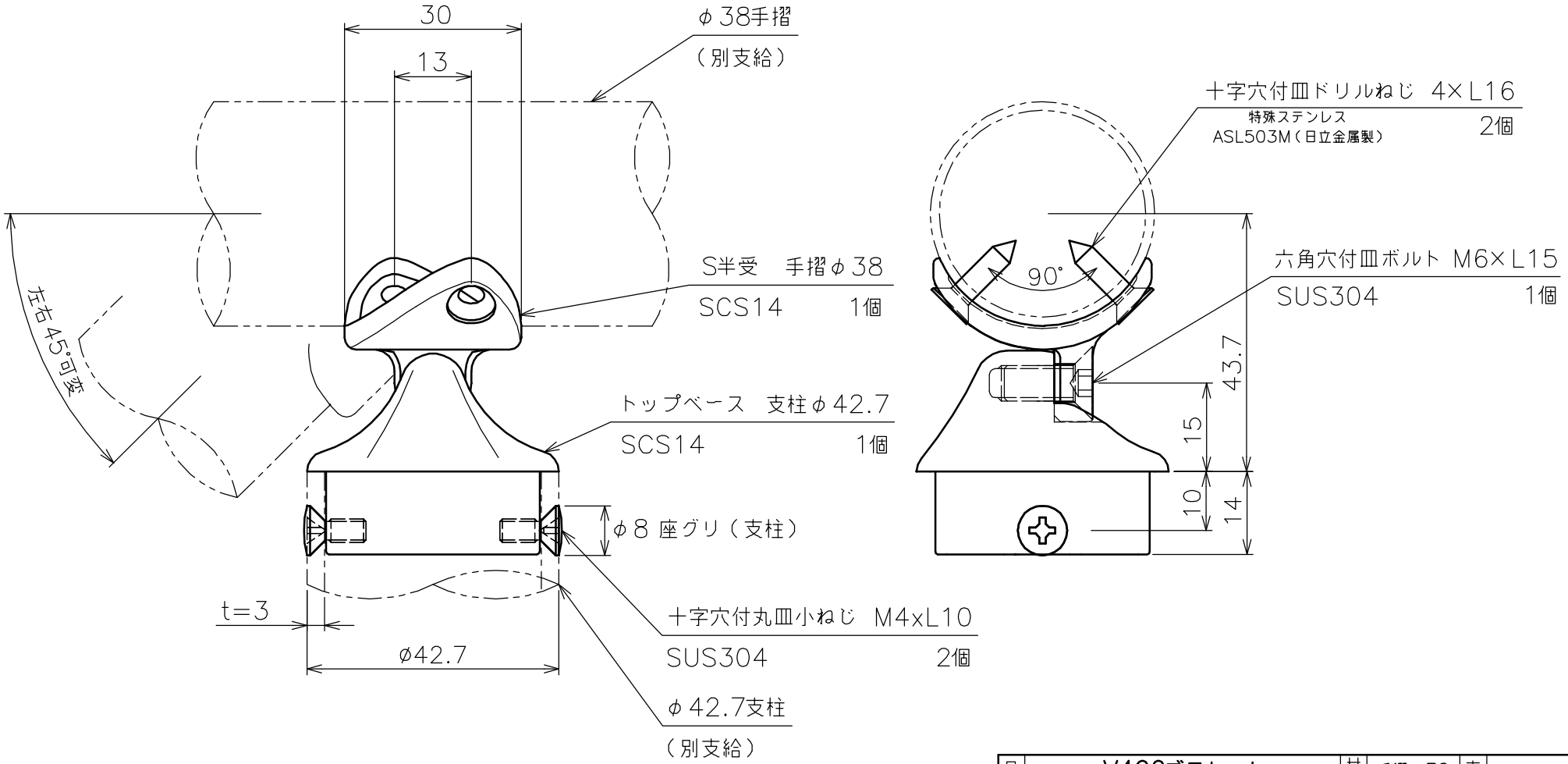

品名	V400ブラケット S半受トップベース 製品図	サイズ	手摺φ38 支柱φ42.7	表面	鏡面
型式	AK41884M	図番	41884MS	尺度	1：1
作成年月日 '08.08.28	ASANO 浅野金属工業株式会社				