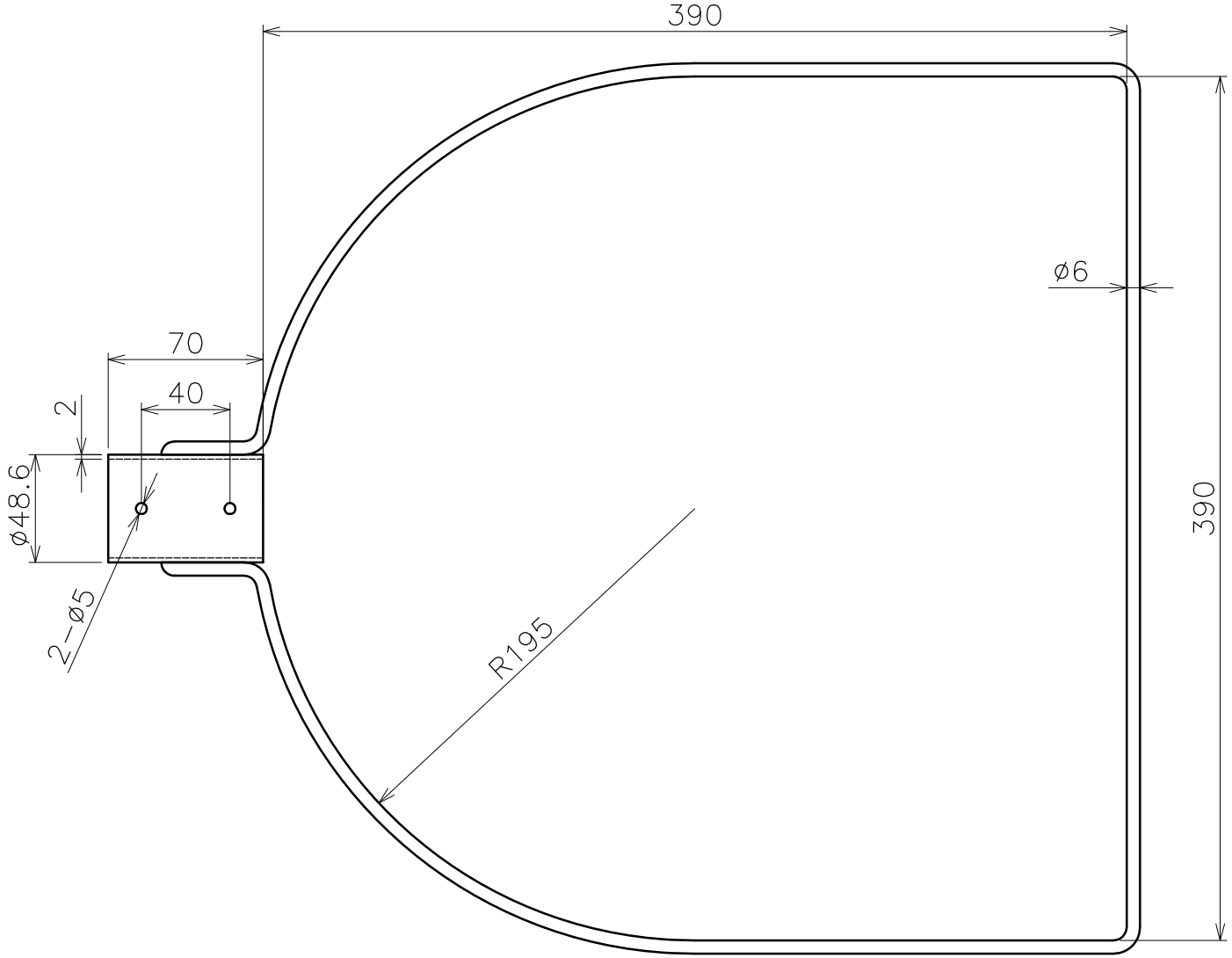

品名	玉枠SP型 三角型	内金		サイズ	6×390		
型式	AK8729	図番	8729S	材質	SUS304	尺度	1:3
作成年月日 '19.08.30	ASANO浅野金属工業株式会社						