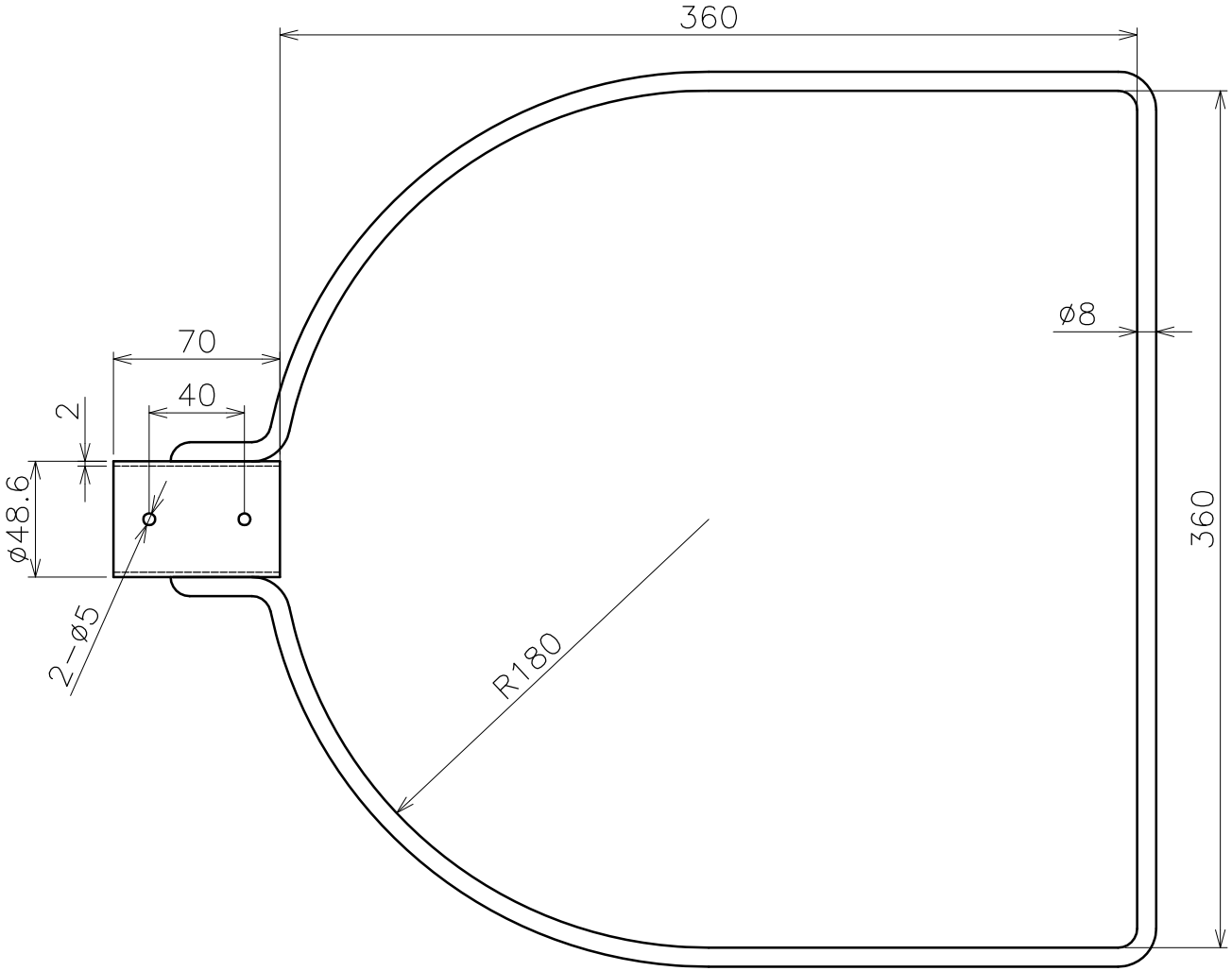

品名	玉枠SP型 三角型	内金		サイズ	8×360		
型式	AK8727	図番	8727S	材質	SUS304	尺度	1:3
作成年月日 '19.08.31	ASANO浅野金属工業株式会社						