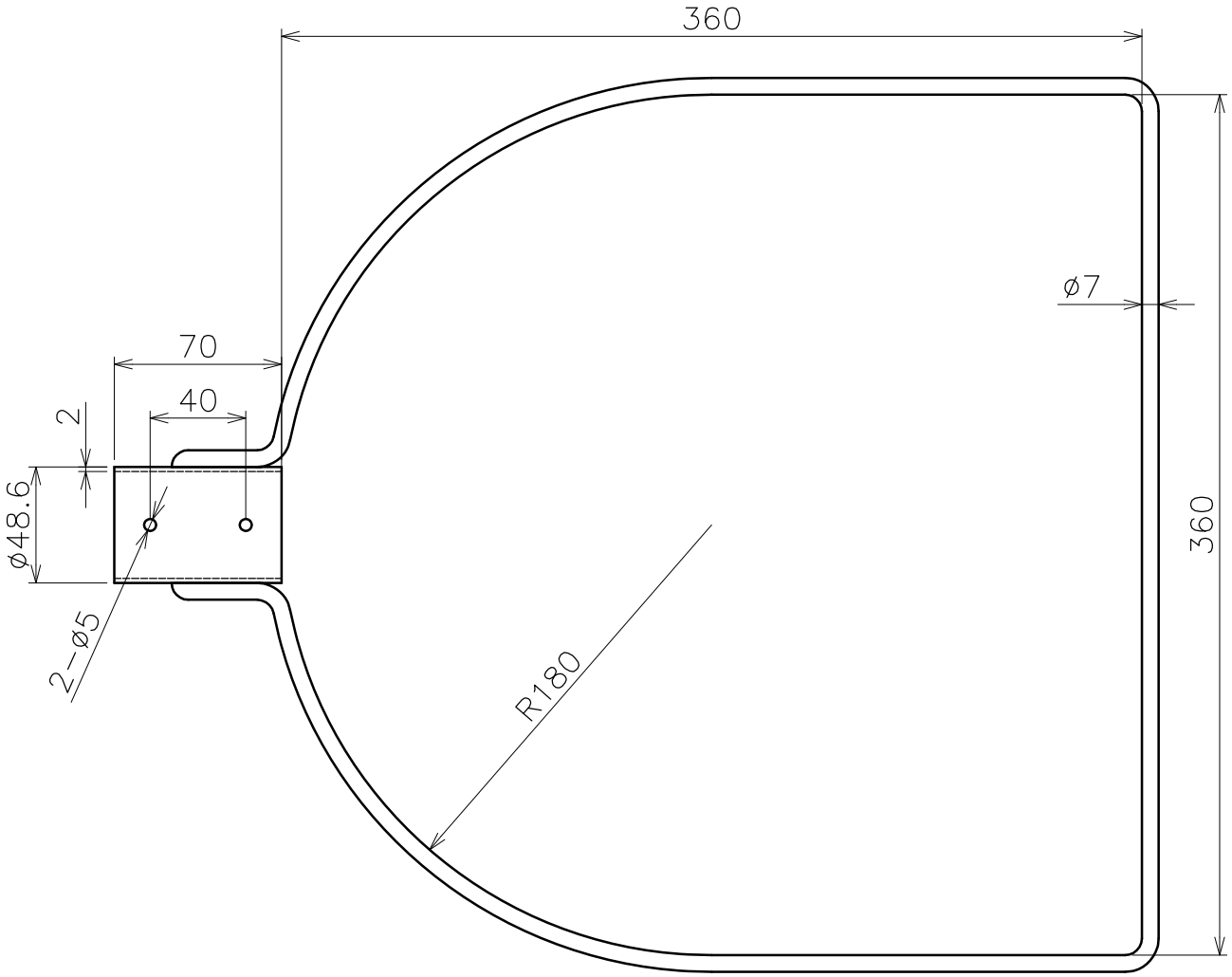

品名	玉枠SP型 三角型	内金		サイズ	7×360		
型式	AK8726	図番	8726S	材質	SUS304	尺度	1:3
作成年月日 '19.08.31	ASANO 浅野金属工業株式会社						