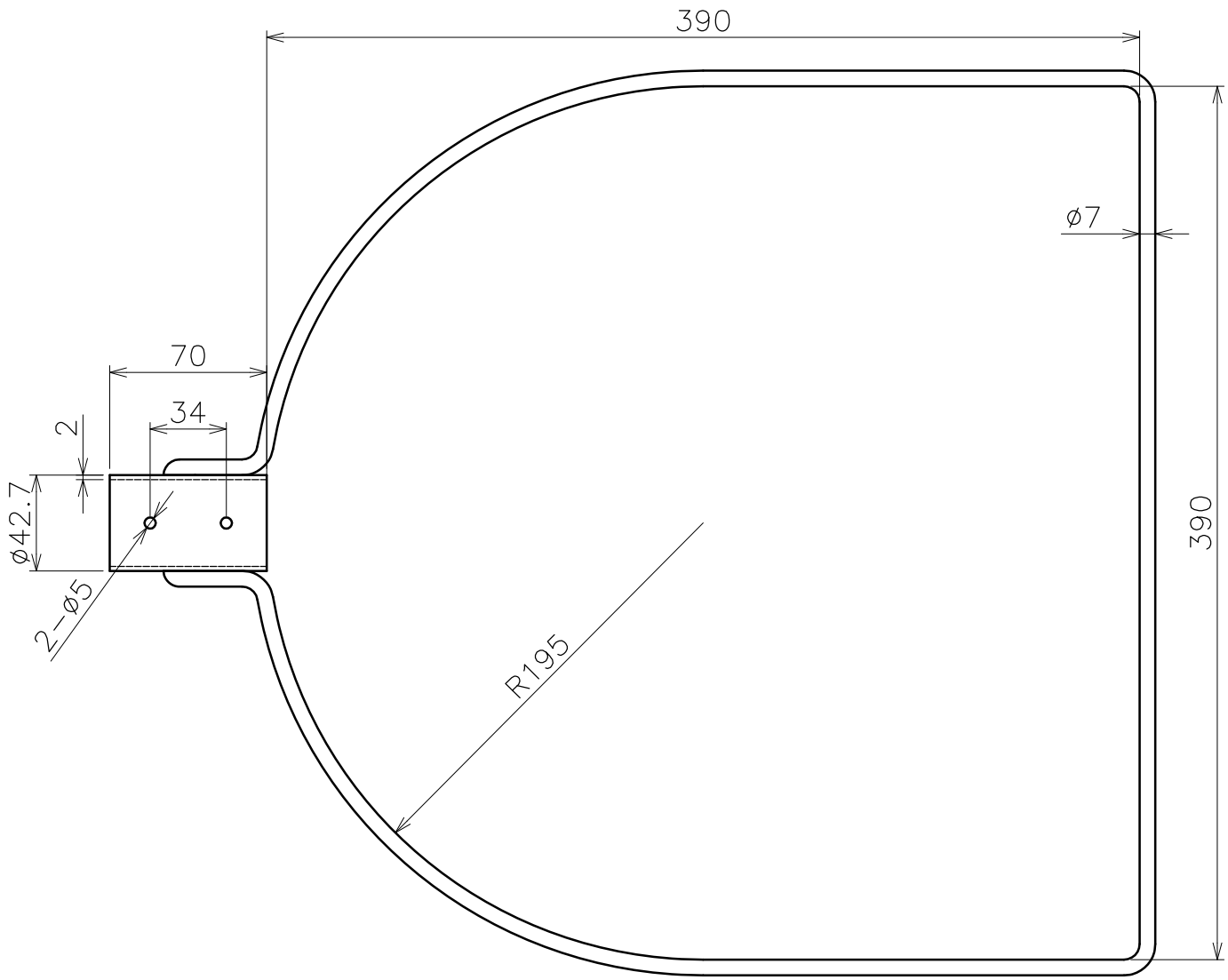


| | | | | | | | |
|---|---|---|---|---|---|---|---|
| 品名 | 玉枠SP型<br>三角型 | 内金 | | サイズ | 7×390 | | |
| 型式 | AK8714 | 図番 | 8714S | 材質 | SUS304 | 尺度 | 1:3 |
| 作成年月日<br>'19.08.31 | ASANO浅野金属工業株式会社 | | | | | | |