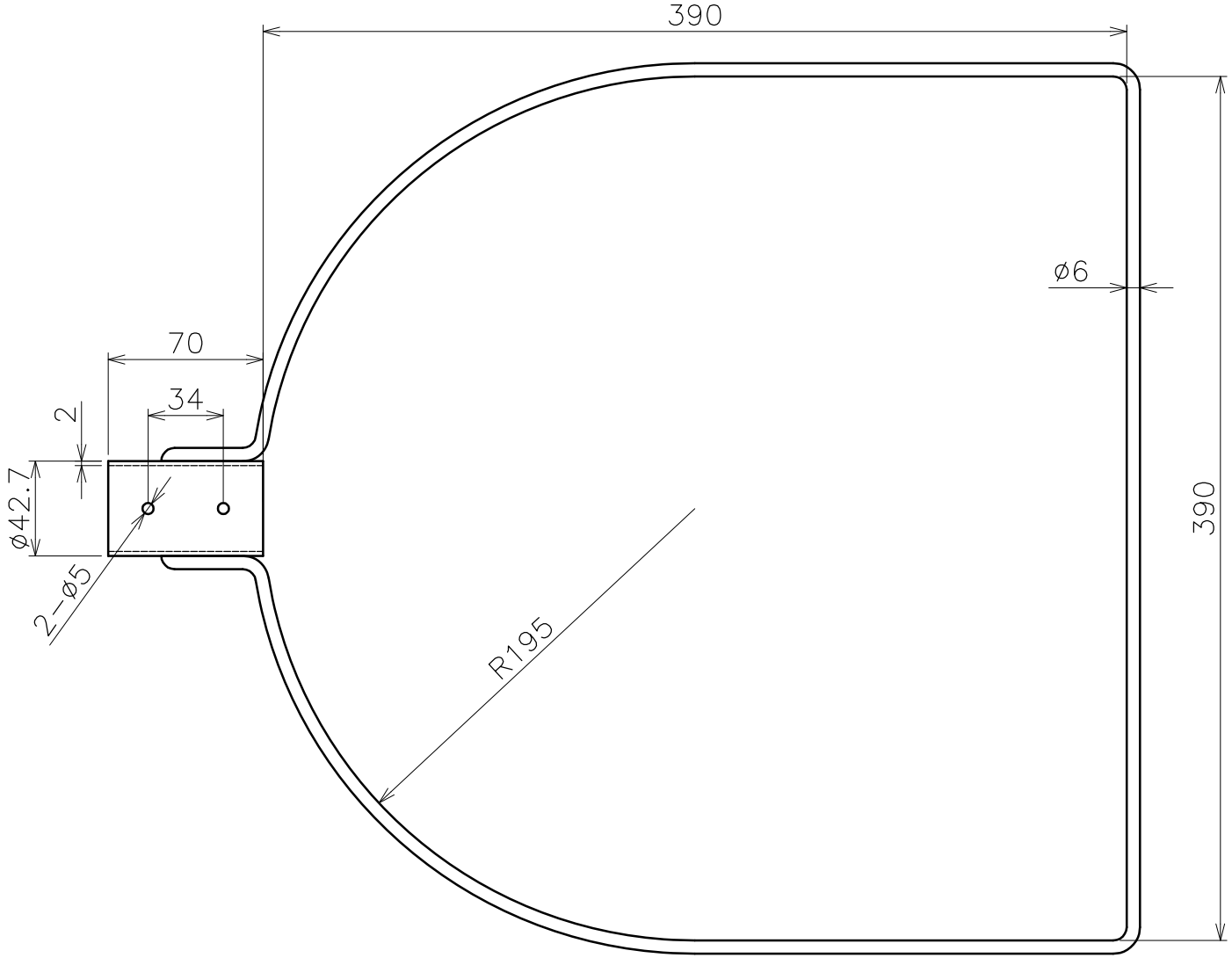

品名	玉枠SP型 三角型	内金		サイズ	6×390		
型式	AK8713	図番	8713S	材質	SUS304	尺度	1:3
作成年月日 '19.08.30	ASANO 浅野金属工業株式会社						