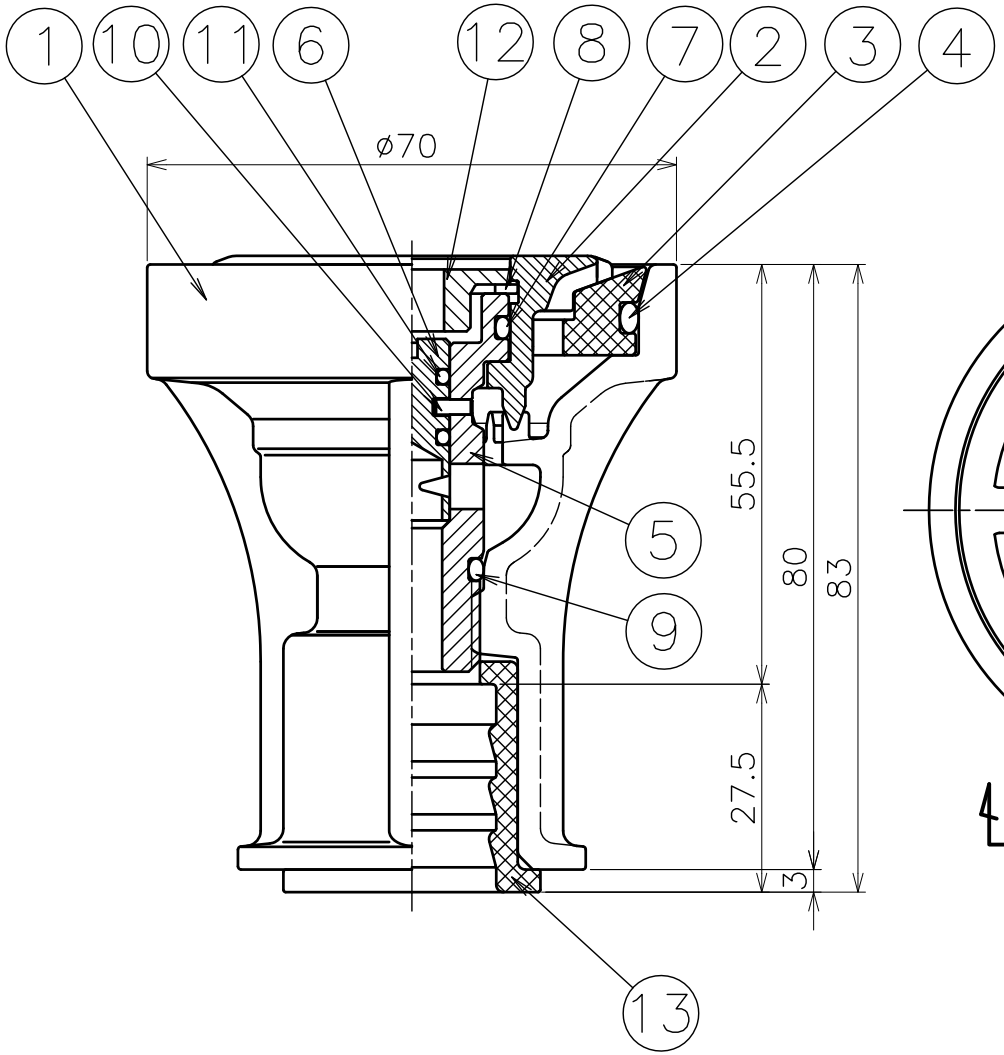

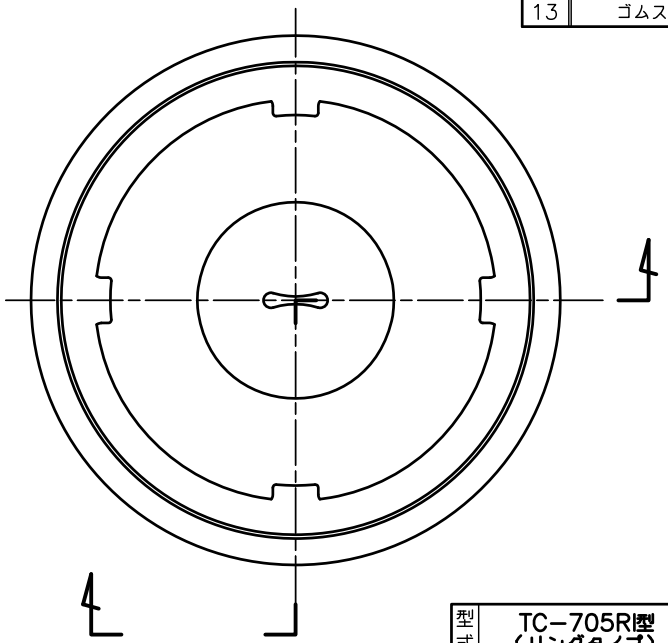

番号	品　名	材　質	個数	備　考
1	本体	SCS13	1	廻り止めリブ付き
2	キャップ	SUS303相当	1	廻り止めリブ付き
3	リング	SCS13	1	
4	Oリング	NBR	1	G55
5	水量調整弁	SUS303相当	1	
6	水量調整コック	SUS304	1	
7	Oリング	NBR	1	P22
8	C形止メ輪	SUS304	1	穴用φ26
9	Oリング	NBR	1	P15
10	スプリングピン	SUS304	2	φ2×L5
11	Oリング	NBR	2	P7
12	ゴム栓	シリコン	1	
13	ゴムスリーブ	SBR	1	

型式	TC−705R型（リングタイプ）	φ3.5相当×4溝×20°	日付	
	標　準　仕　様			特別仕様
散水穴径	φ3.5相当			
散水穴数	4溝（両面）			
散水角度	20°			
接続口径	φ22（SGP15A,VP16）			φ16（OST16）
品名	散水式消雪ノズル	図番	705RI−35R4−20	尺度 1：1
作成年月日 '18.07.11	ASANO浅野金属工業株式会社			