番号 No.	品　名 NAME OF PARTS	材　質 MATERIAL	個数 Q'TY	備　考 REMARKS
1	本体	SCS	1	
2	オーフボルト	SUS304	1	右ネジ　W3／4
3	ハッカーボルト	SUS304	1	左ネジ　W3／4

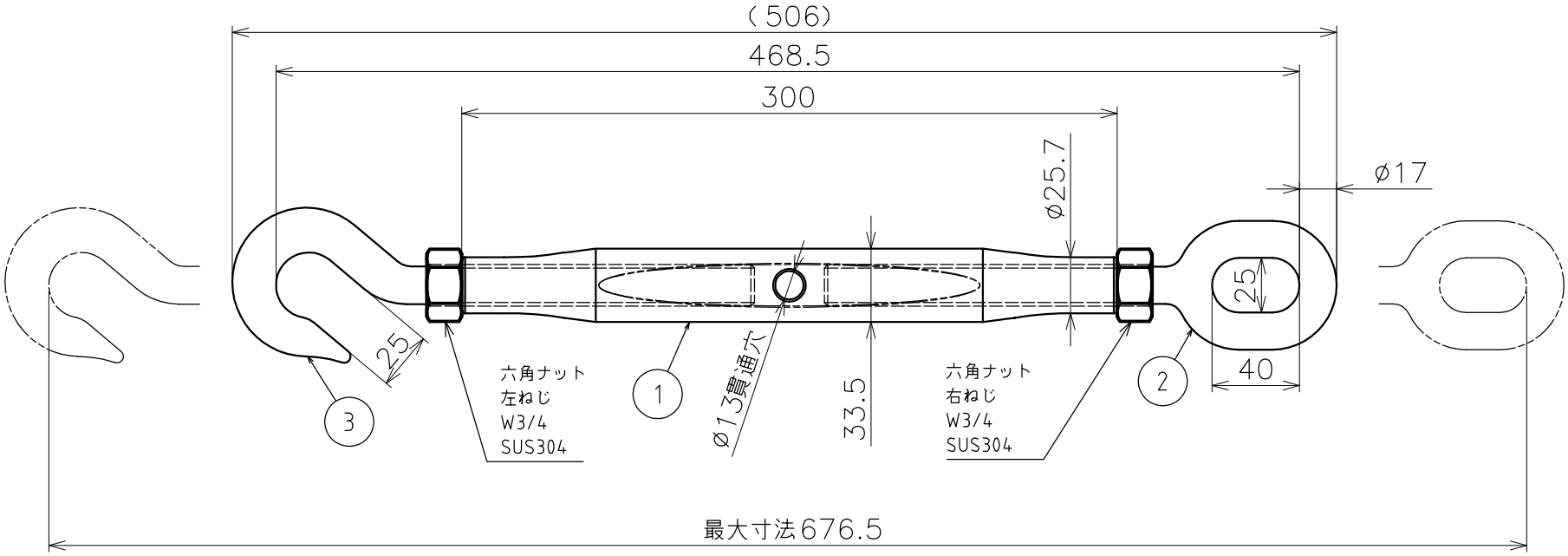

品名	パイプターンバックル A型 オーフ＆ハッカー ナット付 製品図	サイズ	19	材質	ステンレス
型式	AK13472	図番	13472S	尺度	1：3
作成年月日 '23.12.08	ASANO 浅野金属工業株式会社				