番号 No.	品　名 NAME OF PARTS	材　質 MATERIAL	個数 Q'TY	備　考 REMARKS
1	本体	SCS	1	
2	オーフボルト	SUS304	1	右ネジ　W5／8
3	ハッカーボルト	SUS304	1	左ネジ　W5／8

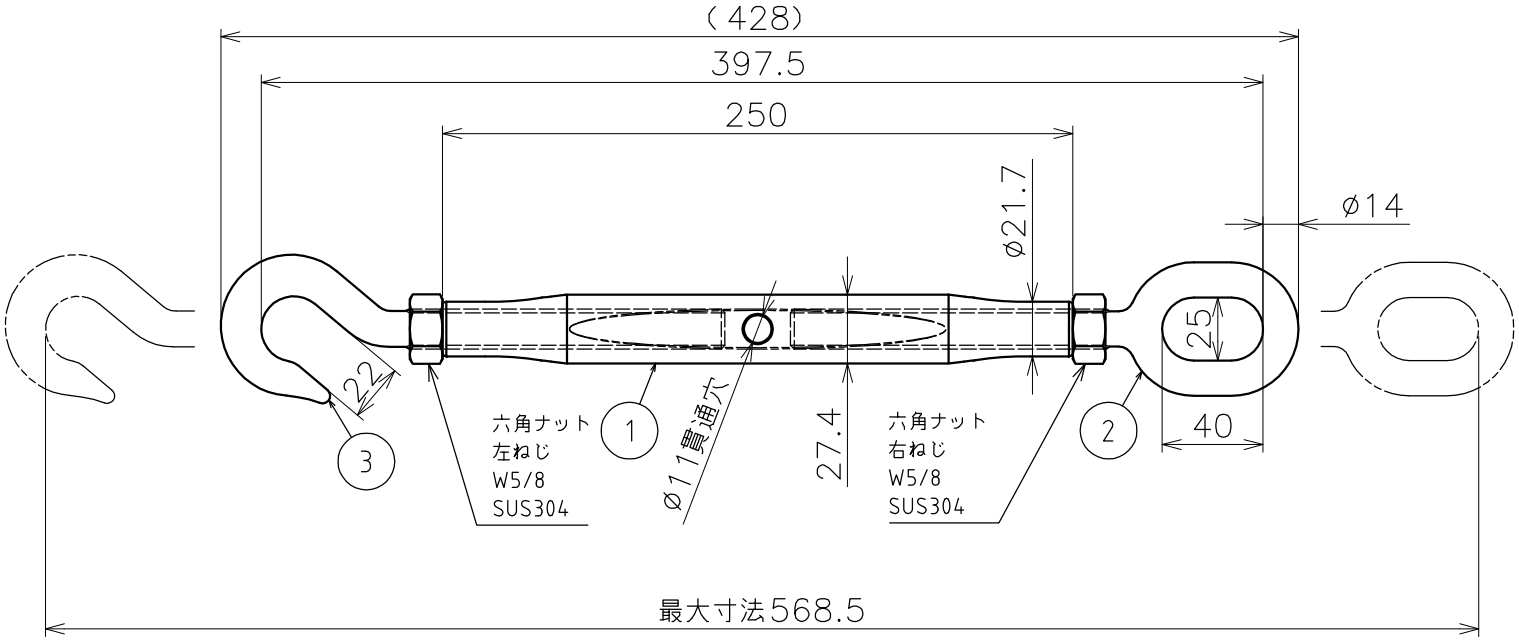

品名	パイプターンバックル A型 オーフ&ハッカー ナット付 製品図	サイズ	16	材質	ステンレス
型式	AK13471	図番	13471S	尺度	1:3
作成年月日 '23.12.08	ASANO 浅野金属工業株式会社				