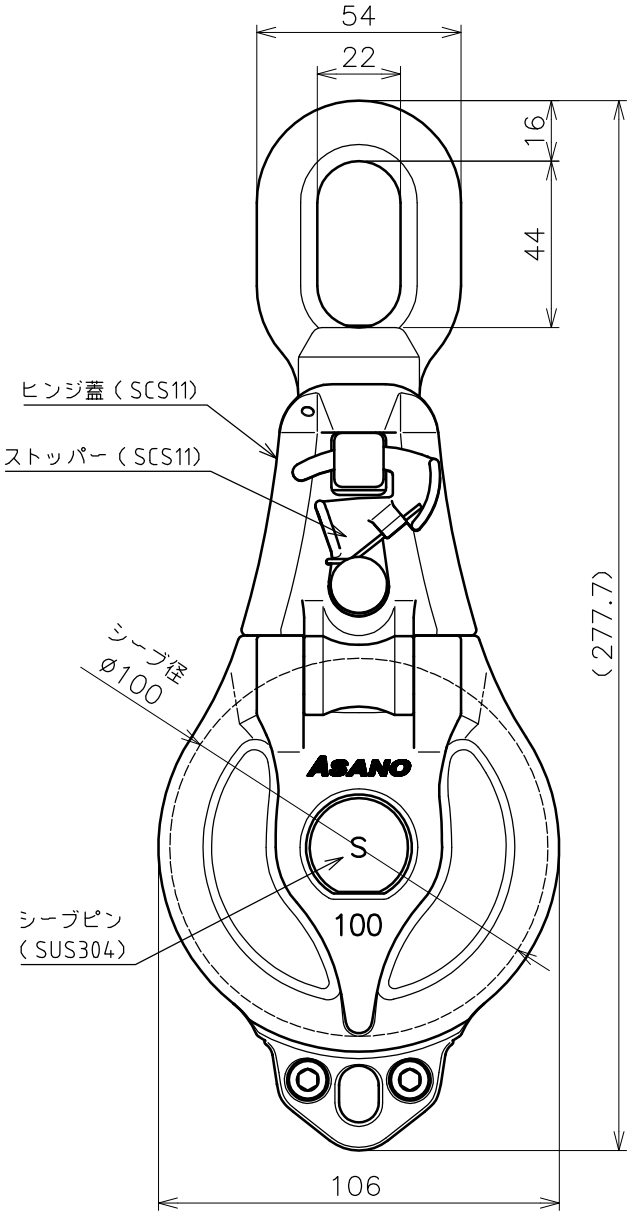

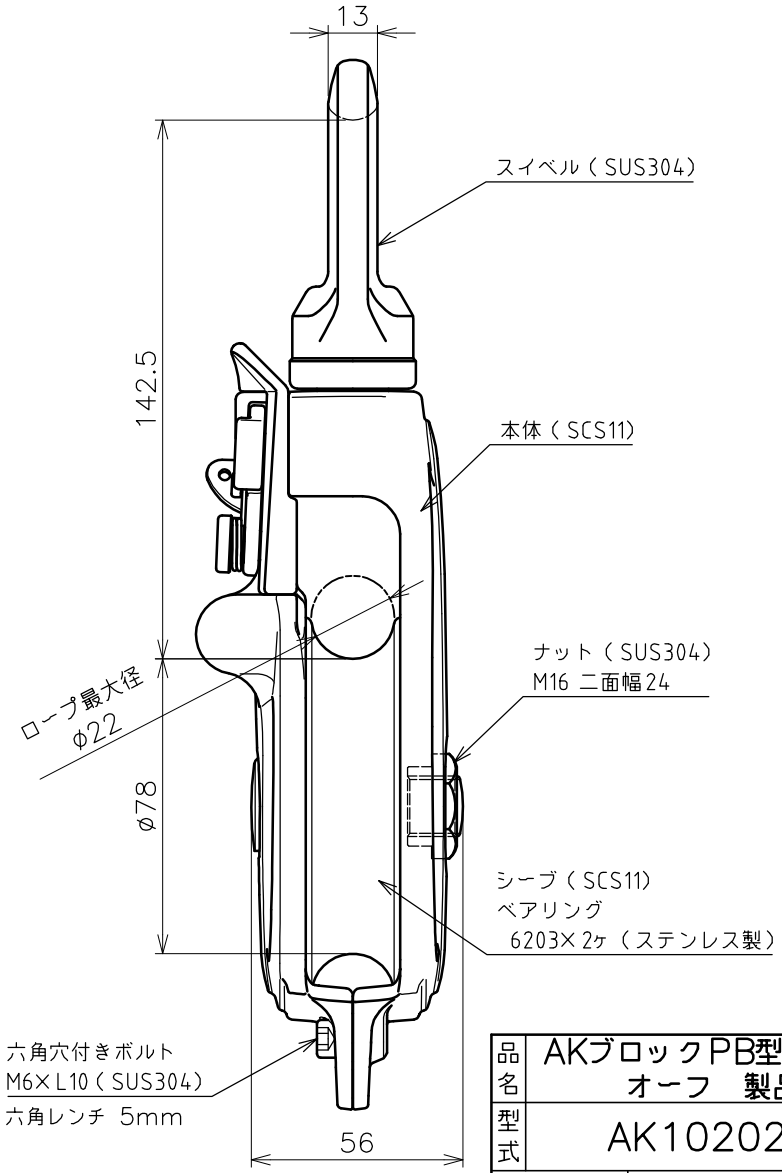

品名	AKブロックPB型 スナッチオーフ 製品図	サイズ	100	材質	ステンレス製 ベアリング
型式	AK10202	図番	10202S	尺度	1：2
作成年月日	’22.03.29	ASANO浅野金属工業株式会社			