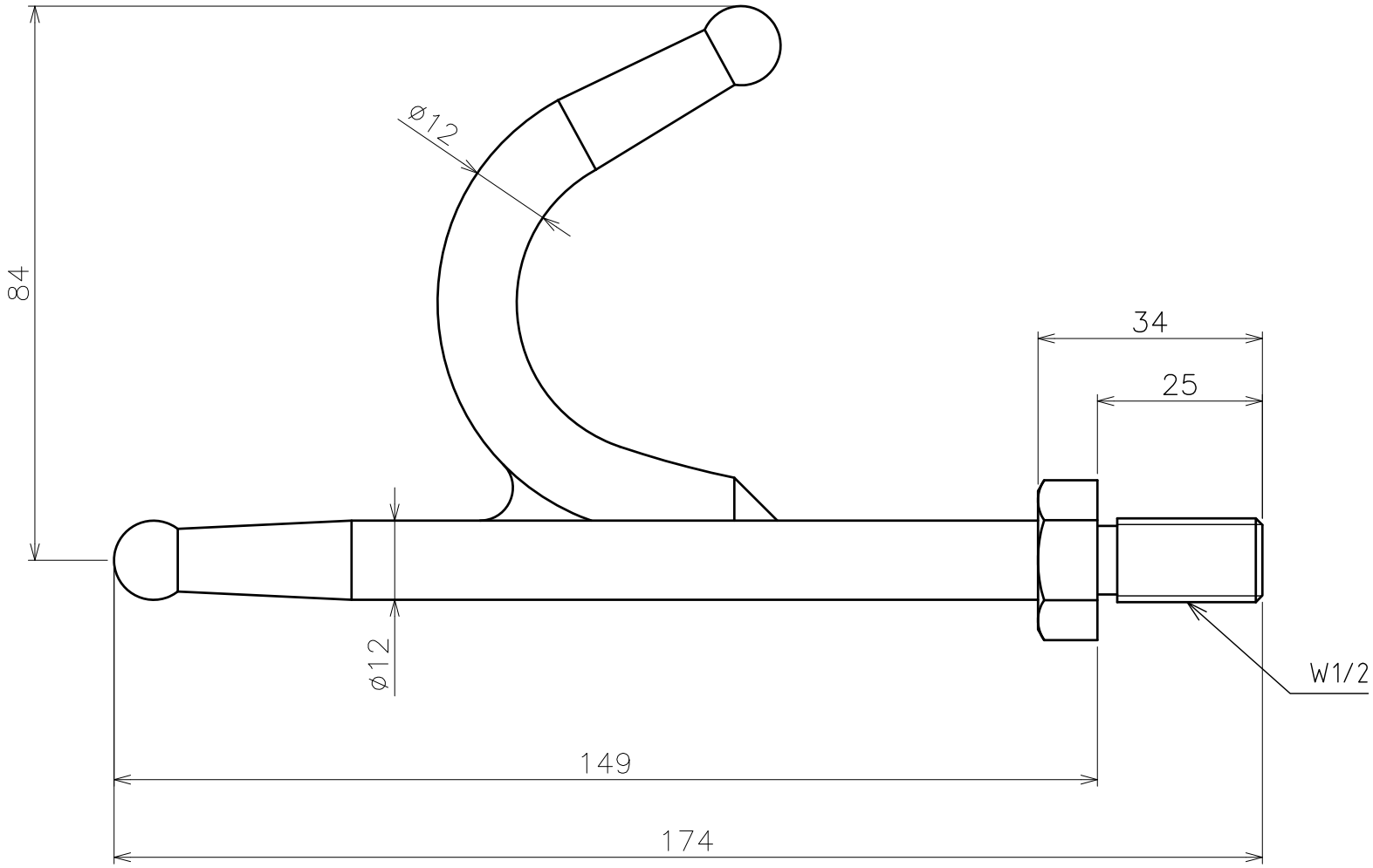

品名	ボートハッカー捻込み式 製品図	サイズ	12	材質	SUS304
型式	AK7821	図番	7821S	尺度	1：1
作成年月日 '19.03.04	ASANO 浅野金属工業株式会社				