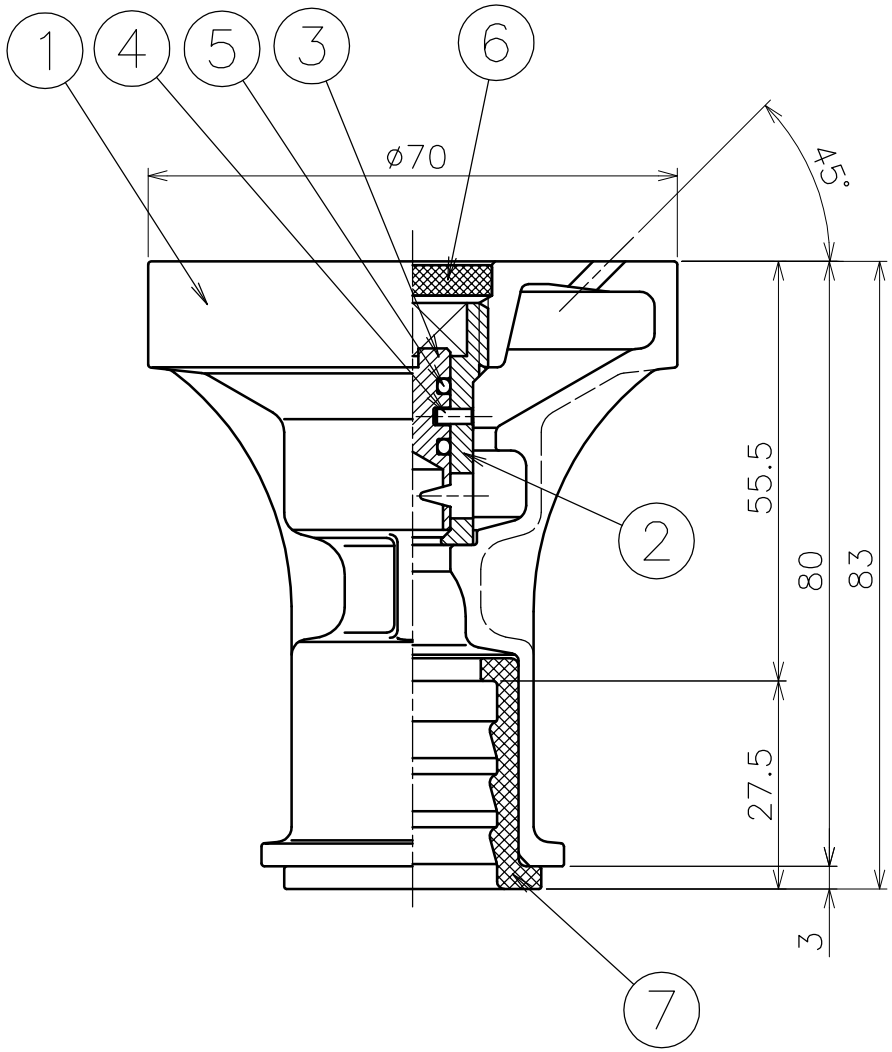


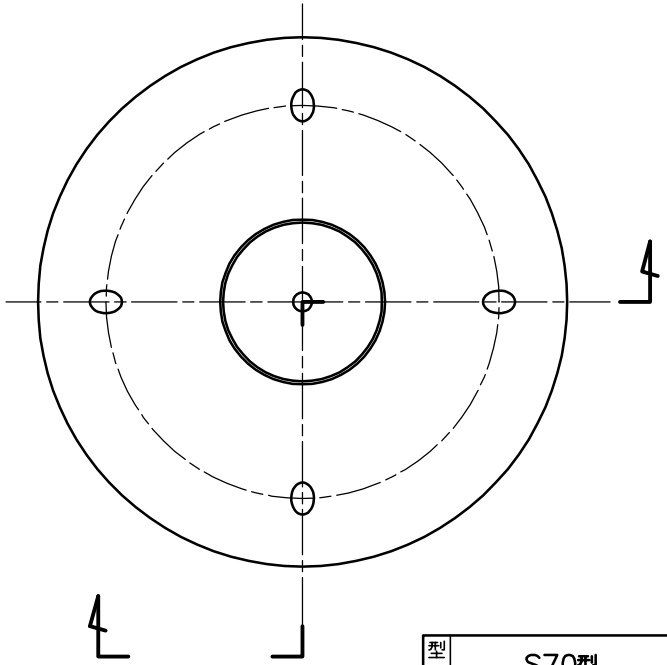

| 番号 | 品　名 | 材　質 | 個数 | 備　考 |
|---|---|---|---|---|
| 1 | 本体 | SCS13 | 1 | |
| 2 | 水量調整弁 | SUS303相当 | 1 | |
| 3 | 水量調整コック | SUS304 | 1 | |
| 4 | スプリングピン | SUS304 | 2 | φ2×L5 |
| 5 | Oリング | NBR | 2 | P7 |
| 6 | ゴム栓 | EPDM | 1 | φ21×4 |
| 7 | ゴムスリーブ | SBR | 1 | |

| 型式 | S70型 | φ3×4穴×45° | 日付 | |
|---|---|---|---|---|
| | 標　準　仕　様 | | | 特別仕様 |
| 散水穴径 | φ3 | | | |
| 散水穴数 | 4穴（両面） | | | |
| 散水角度 | 45° | | | |
| 接続口径 | φ22（SGP15A,VP16） | | | φ16（OST16） |
| 品名 | 散水式消雪ノズル | 図番 | S70−3R4−45 | 尺度 1：1 |
| 作成年月日 '07.11.06 | ASANO浅野金属工業株式会社 | | | |