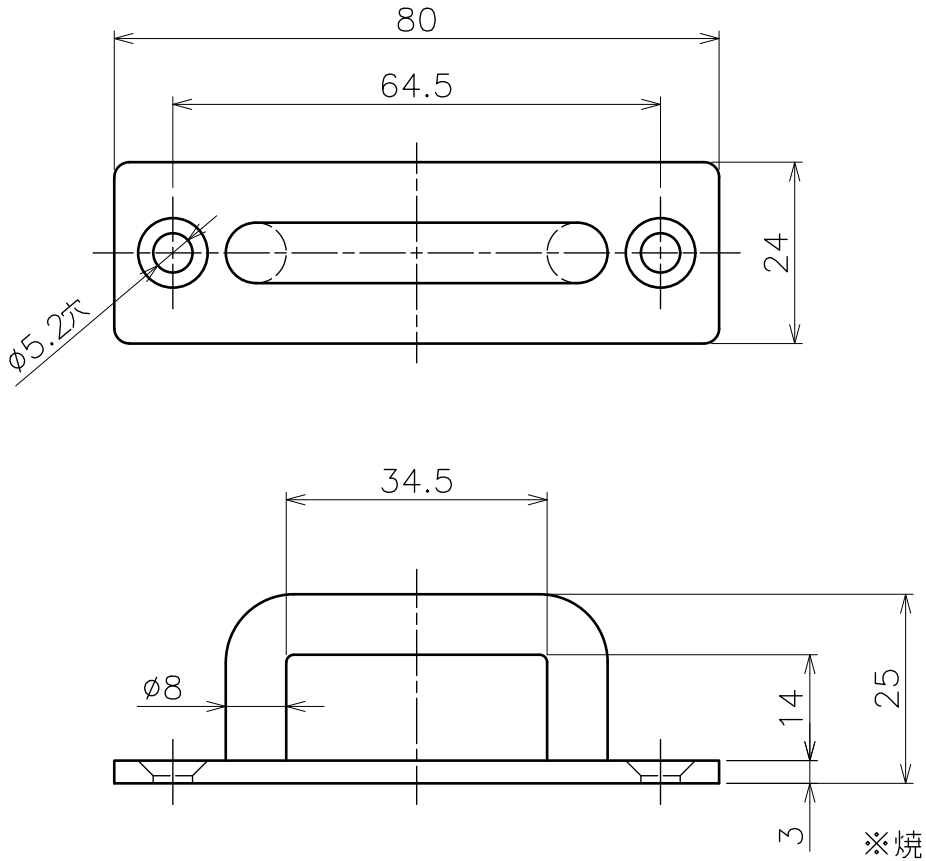

※焼付塗装（黒　つや消し）

品名	角型パッドアイ　製品図	サイズ	8	材質	SUS304
型式	AK16192	図番	16192S	尺度	1：1
作成年月日 '26.04.22	ASANO 浅野金属工業株式会社				