番号	品　　名	材　質	個数	備　　考
1	振り子金具	SCS14	1	
2	オイレスブッシュ	市販品	1	SOB−162210

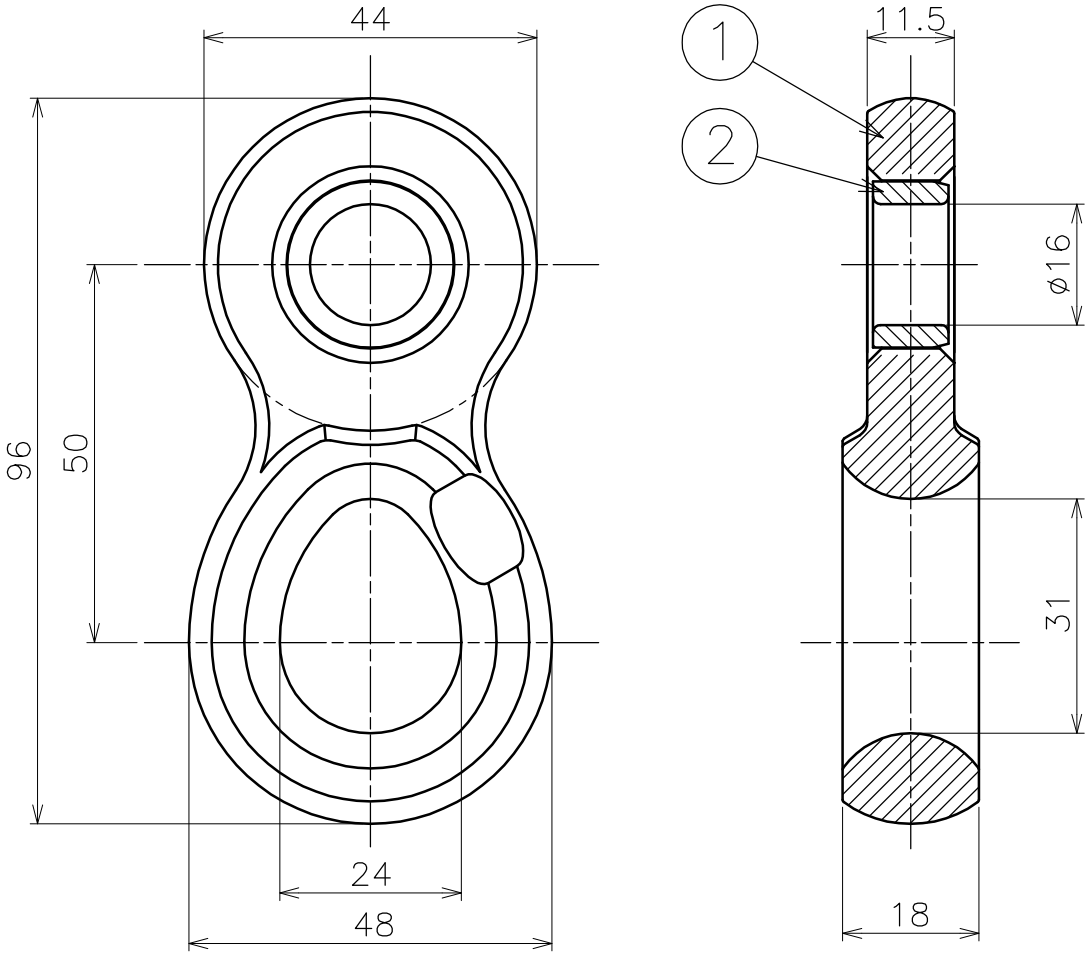

APPROVED 承認		CUSTOMER 注文先				MATERIAL 材料	
CHECKED 検図	重山 '08.02.14	NAME 品名	ブランコ　吊り金具用 振り子金具　製品図			SIZE サイズ	
DRAWN 製図	金田 '08.02.14	MODEL 型式	AK23031	DWG.No. 図番	23031S−B	SCALE 尺度	1:1
ASANO 浅野金属工業株式会社						三角法 THIRD ANGLE PROJECTION	