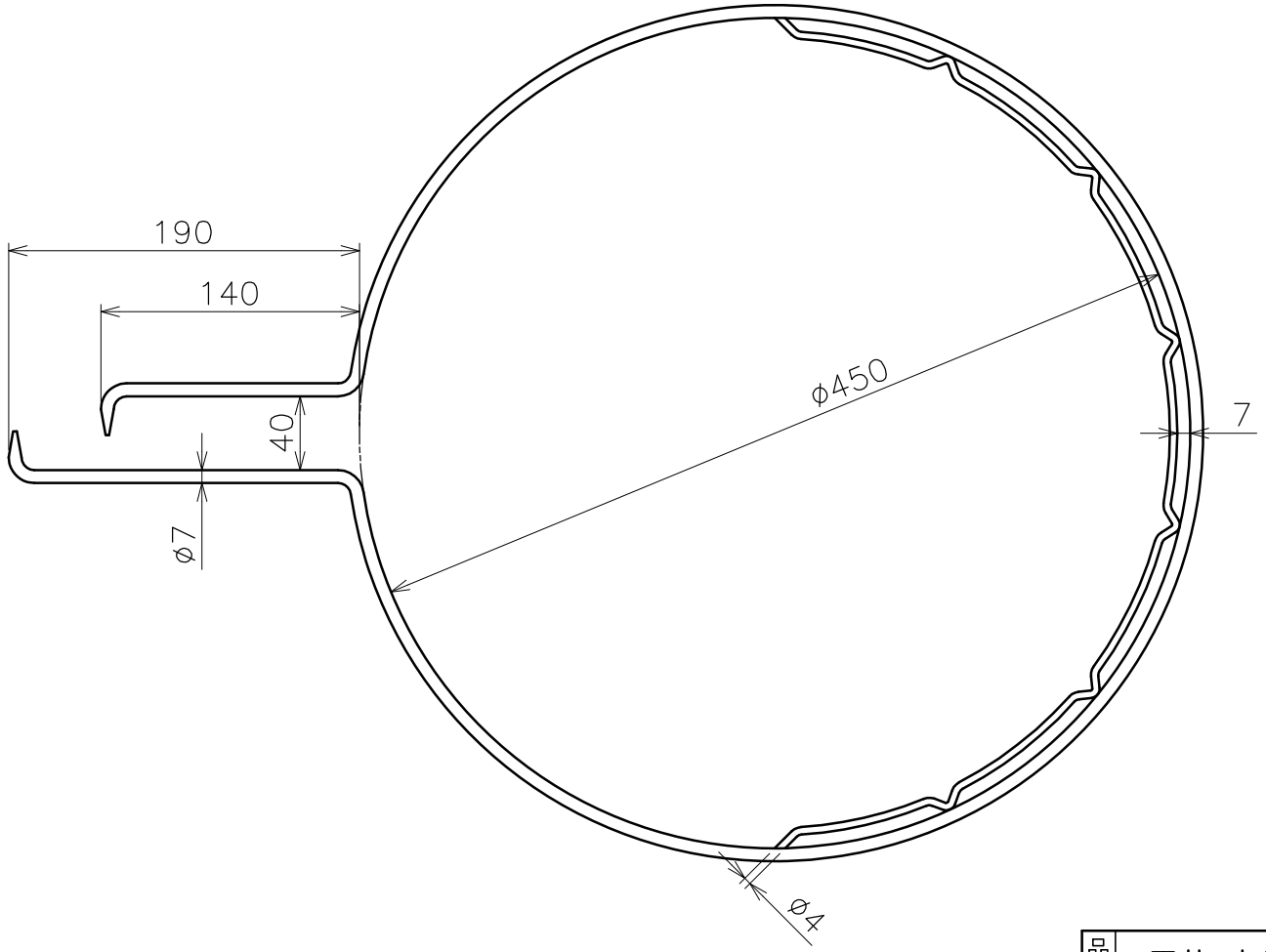

品名	玉枠 丸型	内金	内金入	サイズ	7×450		
型式	AK8236	図番	8236S	材質	SUS304	尺度	1：4
作成年月日		ASANO 浅野金属工業株式会社					
'19.04.05							