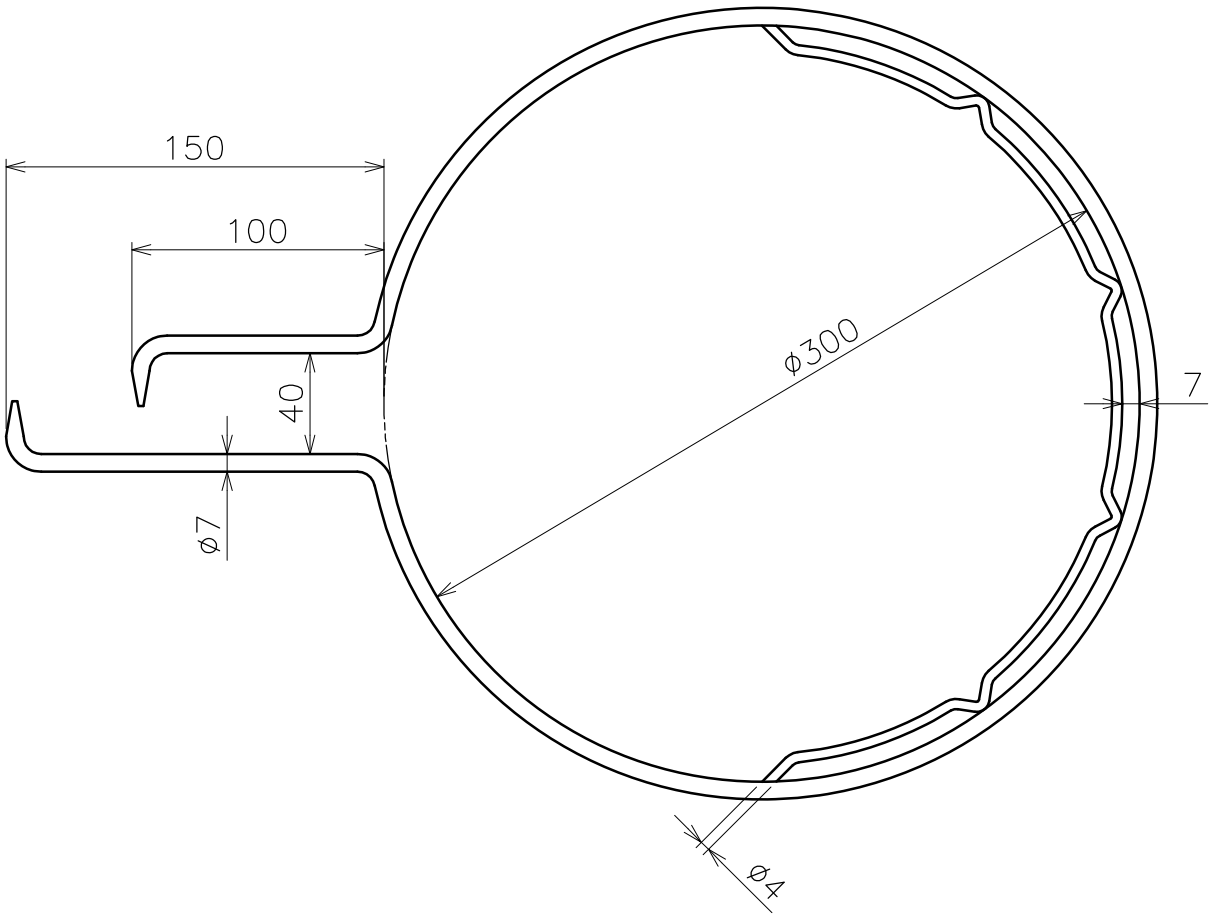

品名	玉枠 丸型	内金	内金入	サイズ	7×300		
型式	AK8215	図番	8215S	材質	SUS304	尺度	1:3
作成年月日	'19.04.05	ASANO浅野金属工業株式会社					