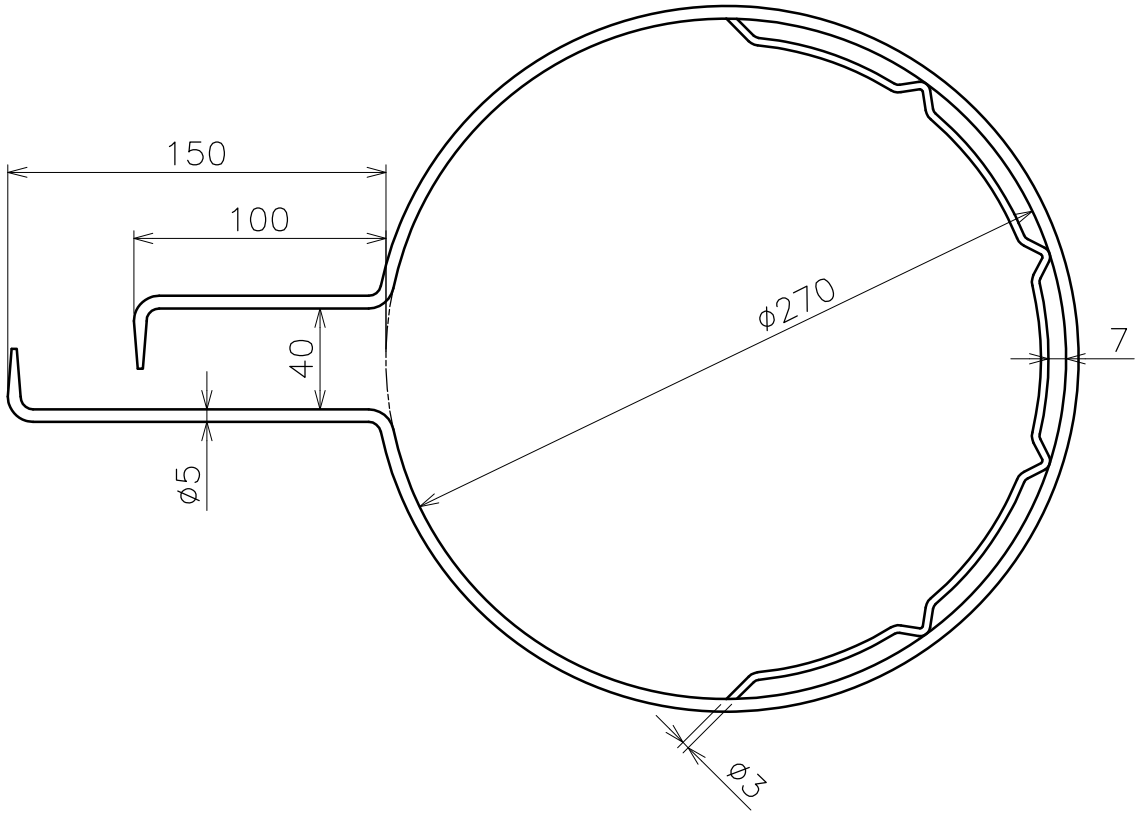

品名	玉枠 丸型	内金	内金入	サイズ	5×270		
型式	AK8210	図番	8210S	材質	SUS304	尺度	1:3
作成年月日		ASANO 浅野金属工業株式会社					
'19.03.13							