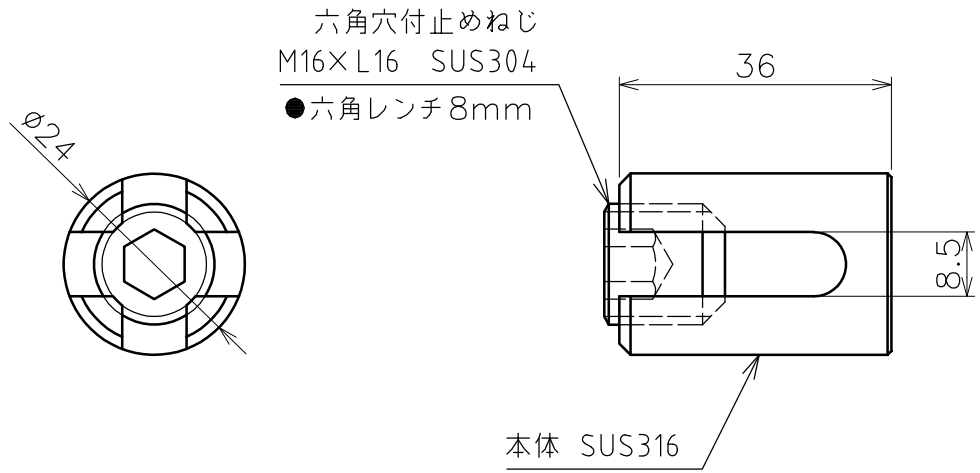

品名	クロスクリップ	サイズ	8	材質	SUS316
型式	AK15176	図番	15176S	尺度	1:1
作成年月日 '20.03.30	ASANO 浅野金属工業株式会社				