番号	品　名	材　質	個数	備　考
1	支柱（駆動側）	SUS304	1	
2	支柱（従動側）	SUS304	1	
3	ネット巻き	SCS	1	取外し可能
4	ネット巻き取付金具	SCS	1	支柱に固定
5	ハンドル	SCS	1	取外し可能
6	埋設管	SUS304	2	L490
7	埋設管キャップ	SUS304	2	

ネット巻き部詳細　S=1:5

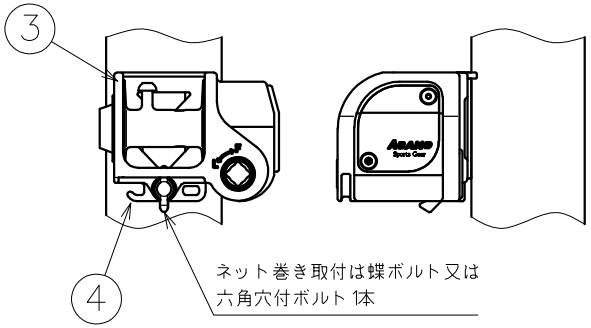

※取付金具を支柱に固定することで
ネット巻きはズレ上がりません。

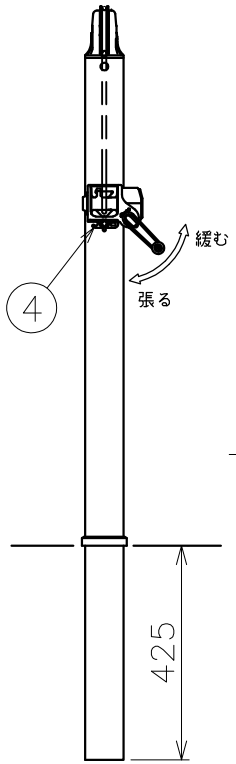

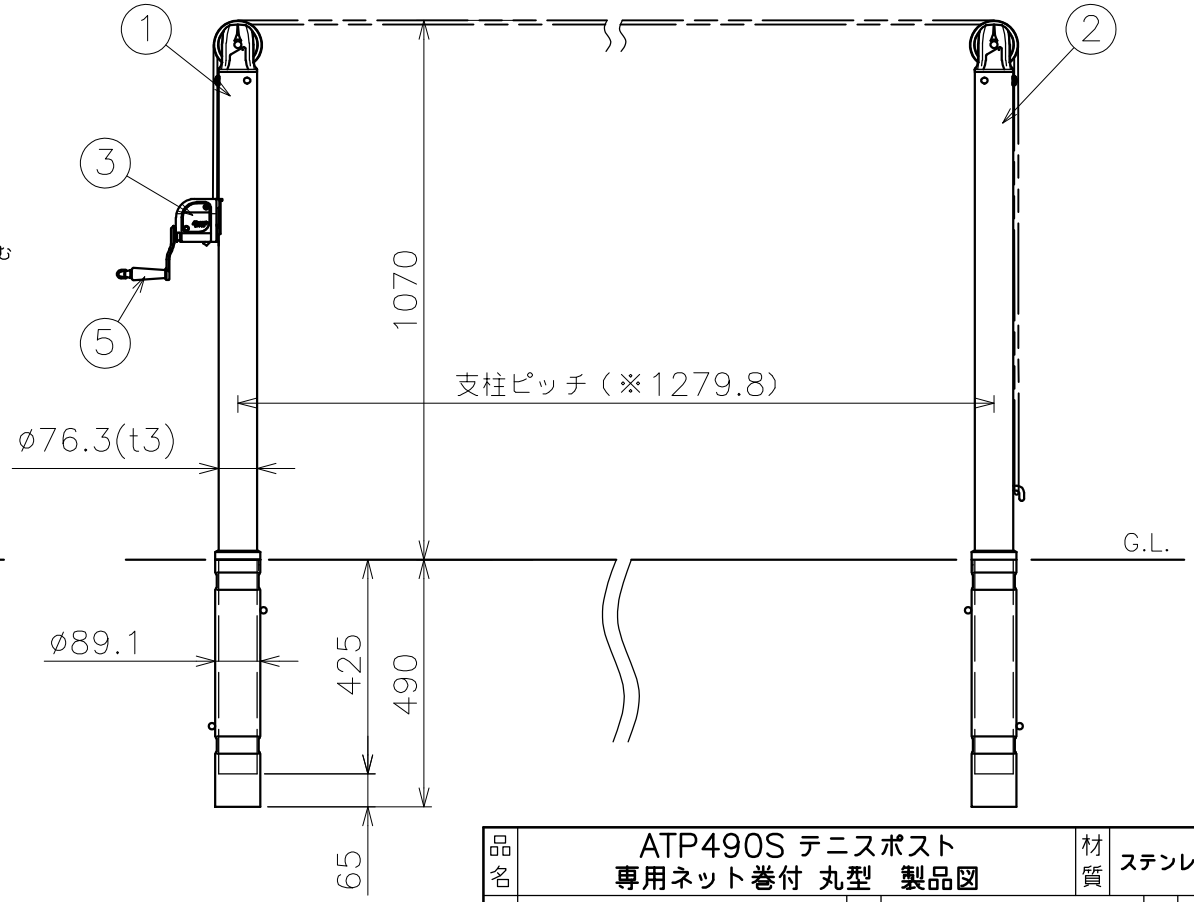

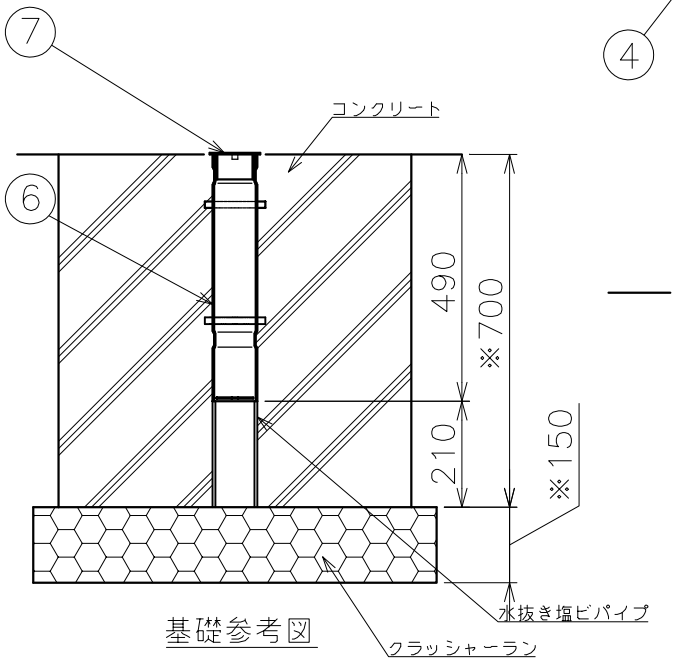

基礎参考図

注1）※寸法は参考値とする。

品名	ATP490S テニスポスト 専用ネット巻付 丸型　製品図			材質	ステンレス製
型式	AK22490	図番	22490S1	尺度	1：15
作成年月日 '12.05.11	ASANO 浅野金属工業株式会社				