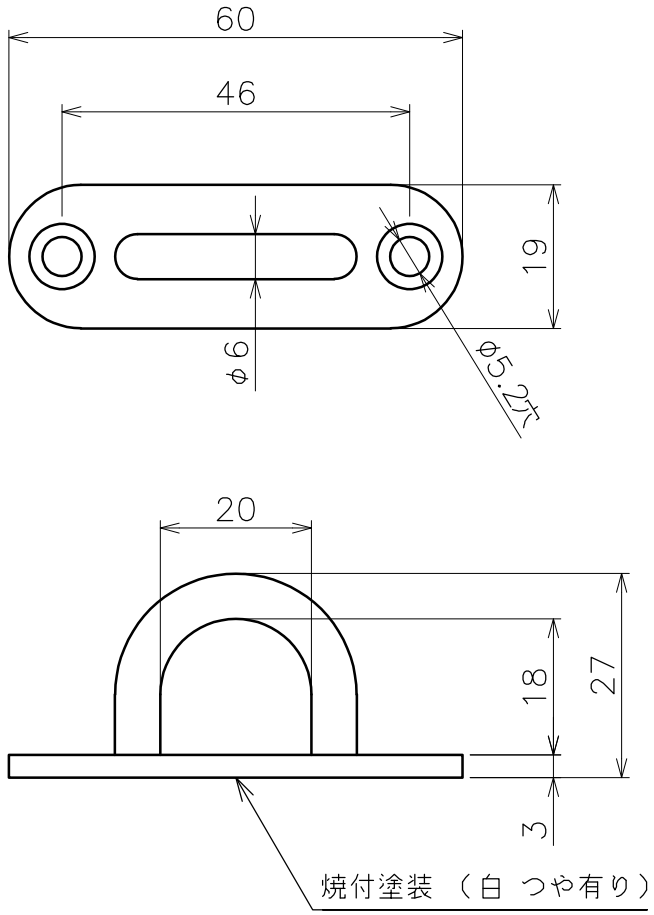

品名	パッドアイ　製品図	サイズ	6	材質	SUS304
型式	AK16161	図番	16161S	尺度	1：1
作成年月日 '25.12.25	ASANO 浅野金属工業株式会社				