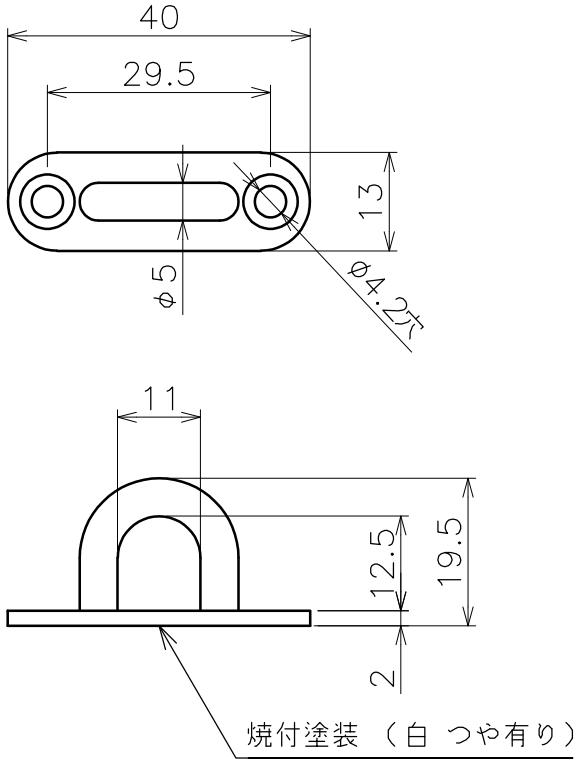

品名	パッドアイ　製品図	サイズ	5	材質	SUS304
型式	AK16160	図番	16160S	尺度	1：1
作成年月日	'25.12.25	ASANO 浅野金属工業株式会社			