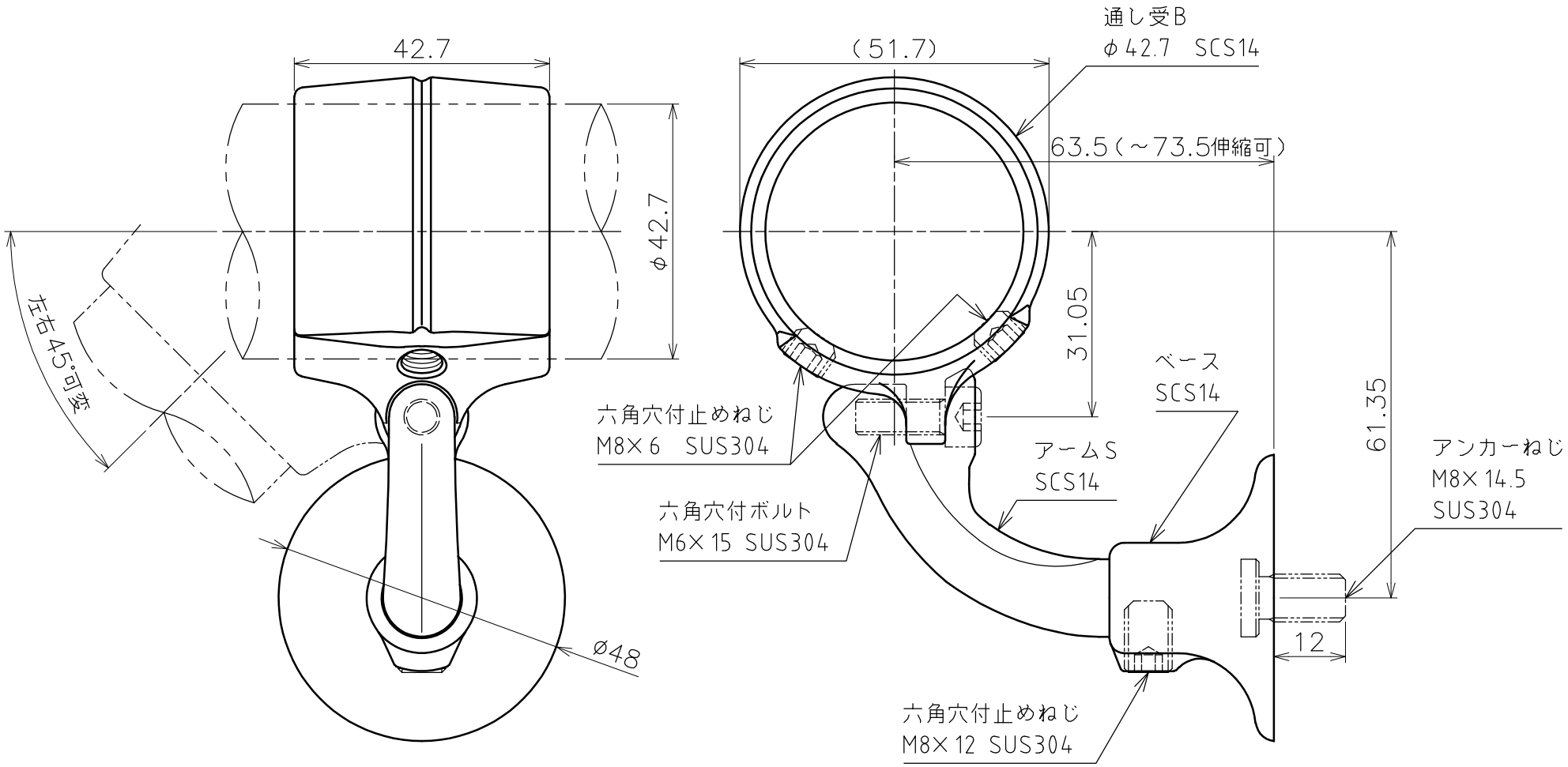

品名	V400 自在L型通し受ブラケット アンカー用 製品図	サイズ	φ42.7	表面	ヘアライン
型式	AK42199	図番	42199S	尺度	1:1
作成年月日	'23.01.31	ASANO 浅野金属工業株式会社			