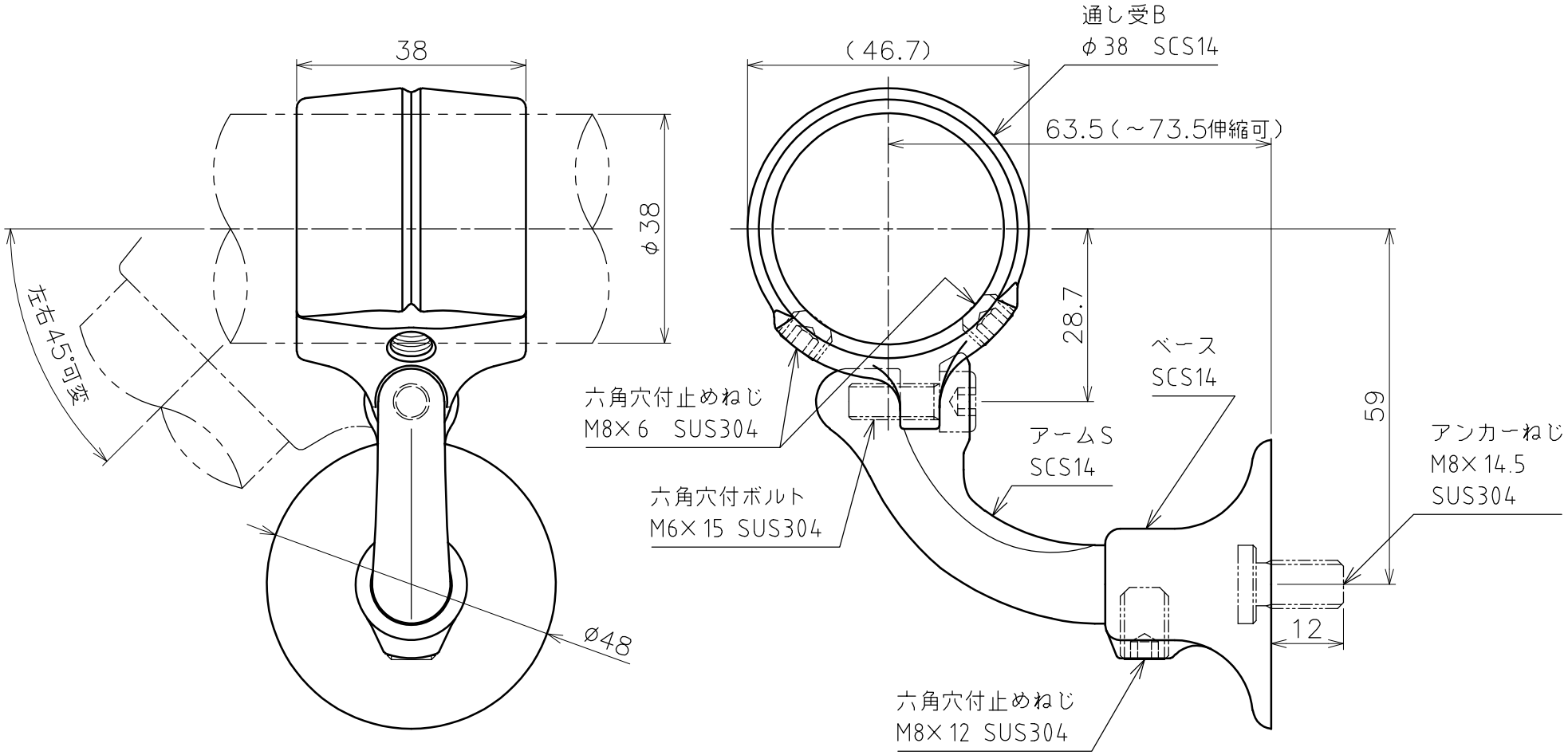

品名	V400 自在L型通し受ブラケット アンカー用 製品図	サイズ	φ38	表面	ヘアライン
型式	AK42198	図番	42198S	尺度	1:1
作成年月日	'23.01.31	ASANO 浅野金属工業株式会社			