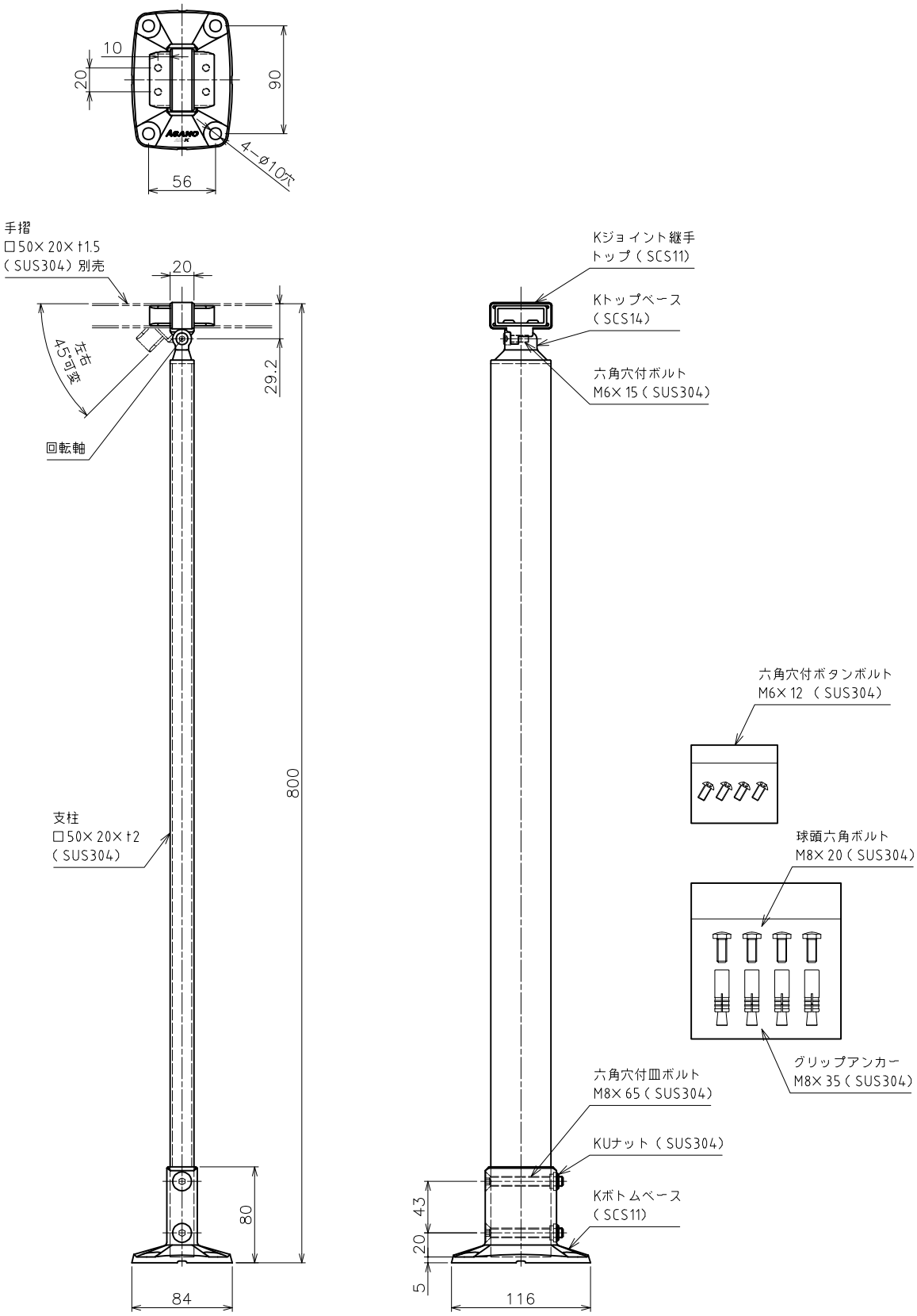

タイプ	AR−K　Nタイプ		型式	AK43200RC0			
支柱	床置型　連結支柱	手摺	トップ手摺	手摺径	□50 ×20	尺度	1：5
作成年月日 '24.04.30	ASANO 浅野金属工業株式会社						