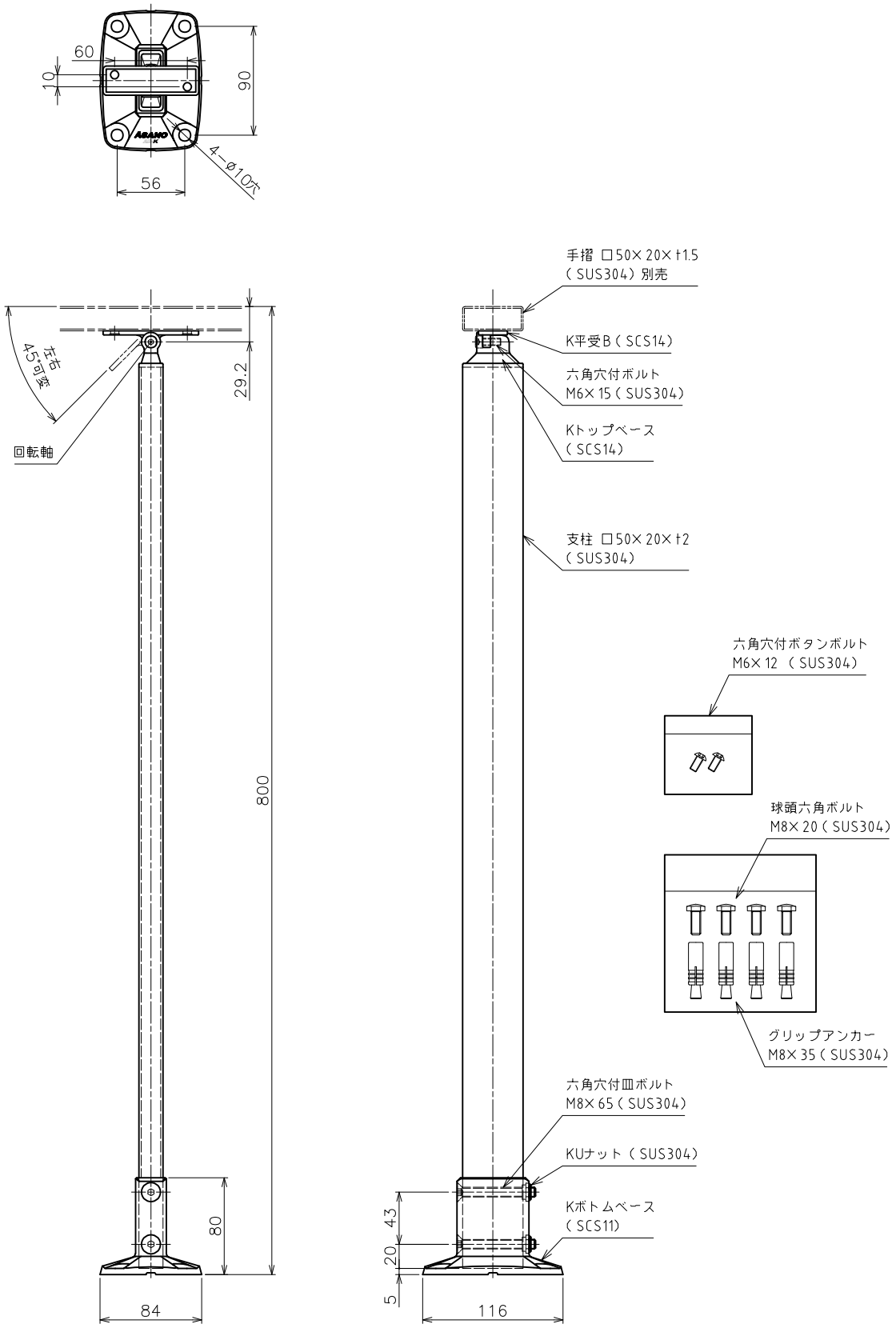

タイプ	AR−K　Nタイプ			型式	AK43200RA0		
支柱	床置型　基本支柱	手摺	トップ手摺	手摺径	□50 ×20	尺度	1：5
作成年月日		ASANO 浅野金属工業株式会社					
’24.04.30							