番号	品　　名	材　質	個数	備　　考
1	本体	SUS304	1	
2	フック	SUS304	2	両耳
3	ケーシング	SPCC	1	
4	ケーシング蓋	AC4C	1	
5	カギフック	SWM−B	1	

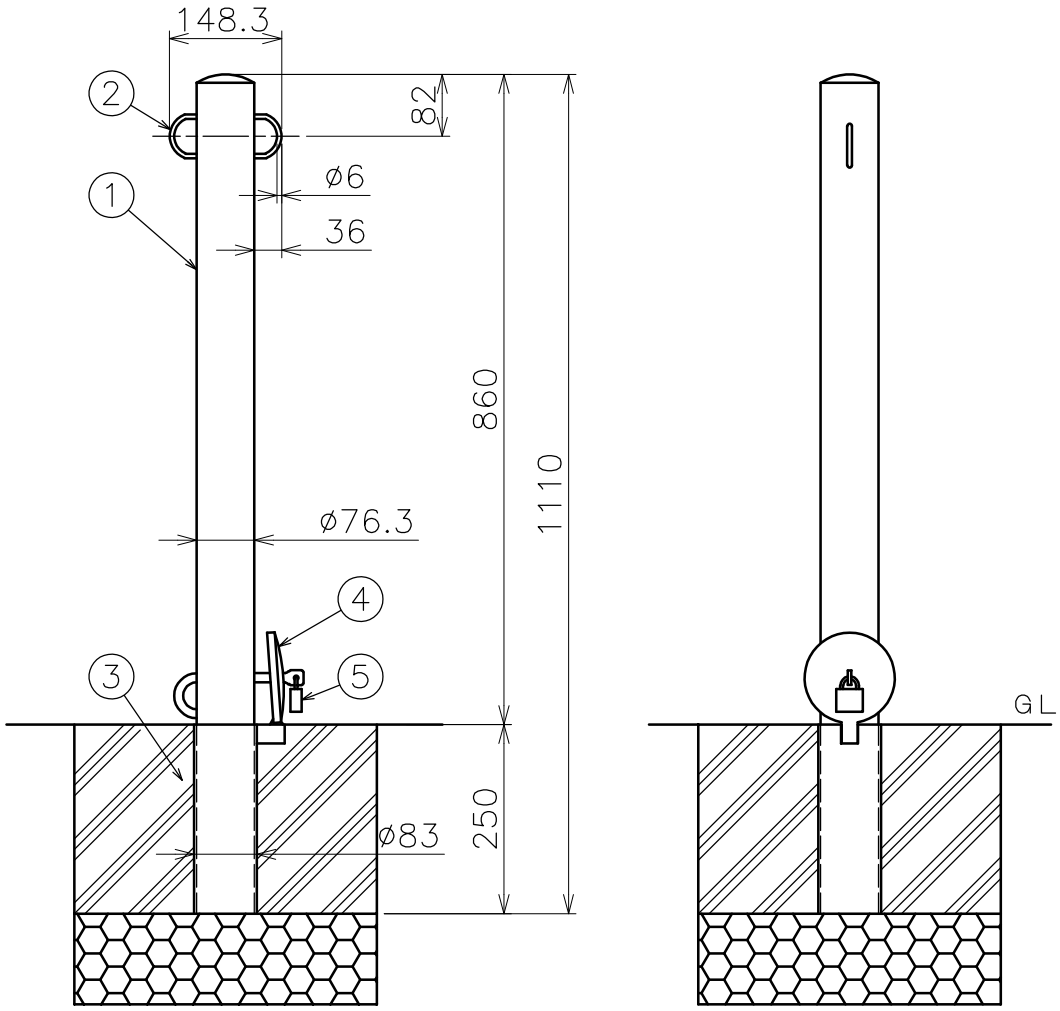

品名	パークウェイ 両耳（鍵付） 製品図			材質	ステンレス製
型式	AK24221	図番	24221S	尺度	1：10
作成年月日 '03.04.03	ASANO 浅野金属工業株式会社				